8. 3 级 维修

8-1.框图

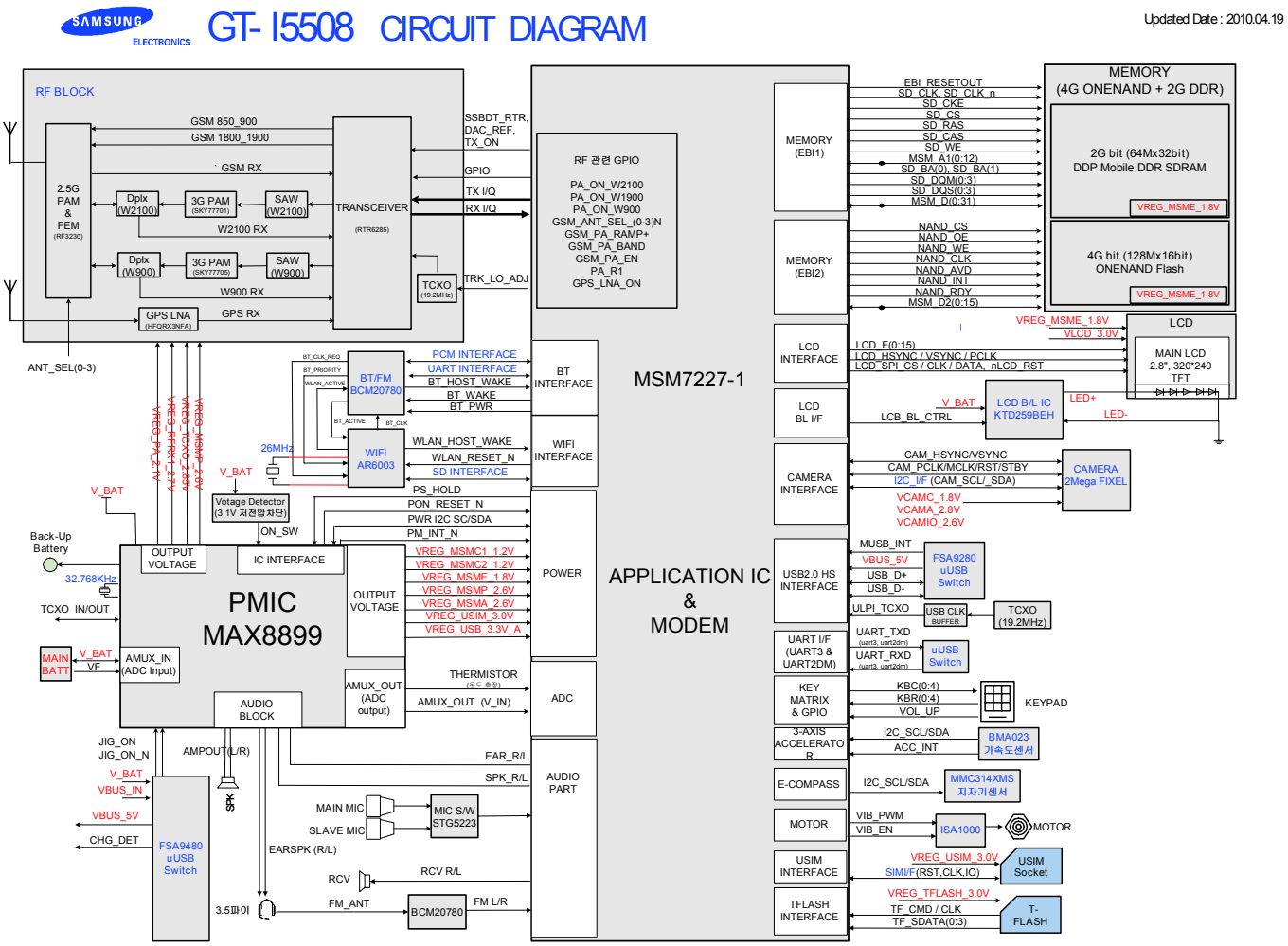

三星所有一内容可能有变动，恕不另行通知。
未经三星允许，不得使用本文件。

8-2.主板图

8-2-1.顶部

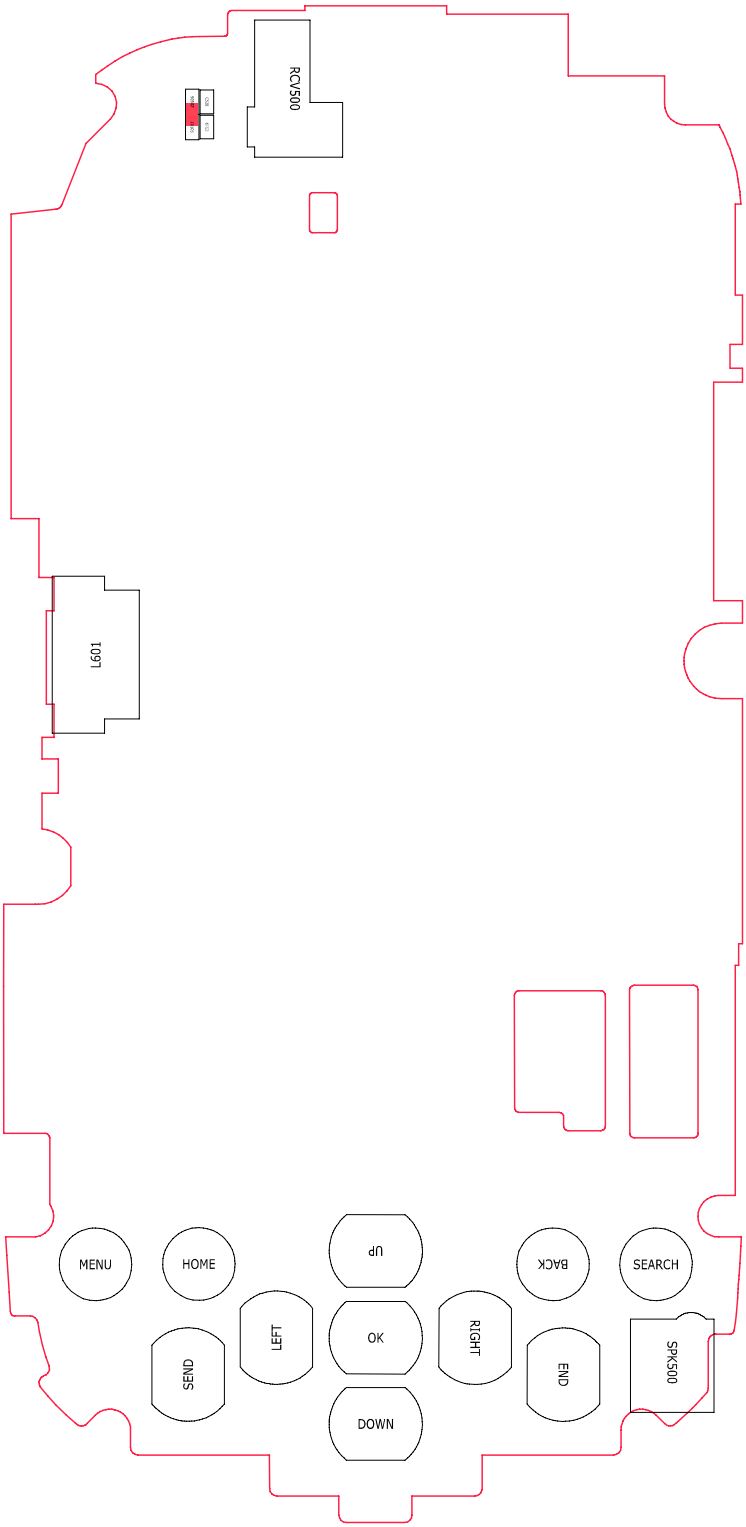

三星所有一内容可能有变动，恕不另行通知。
未经三星允许，不得使用本文件。

8-2-2.底部

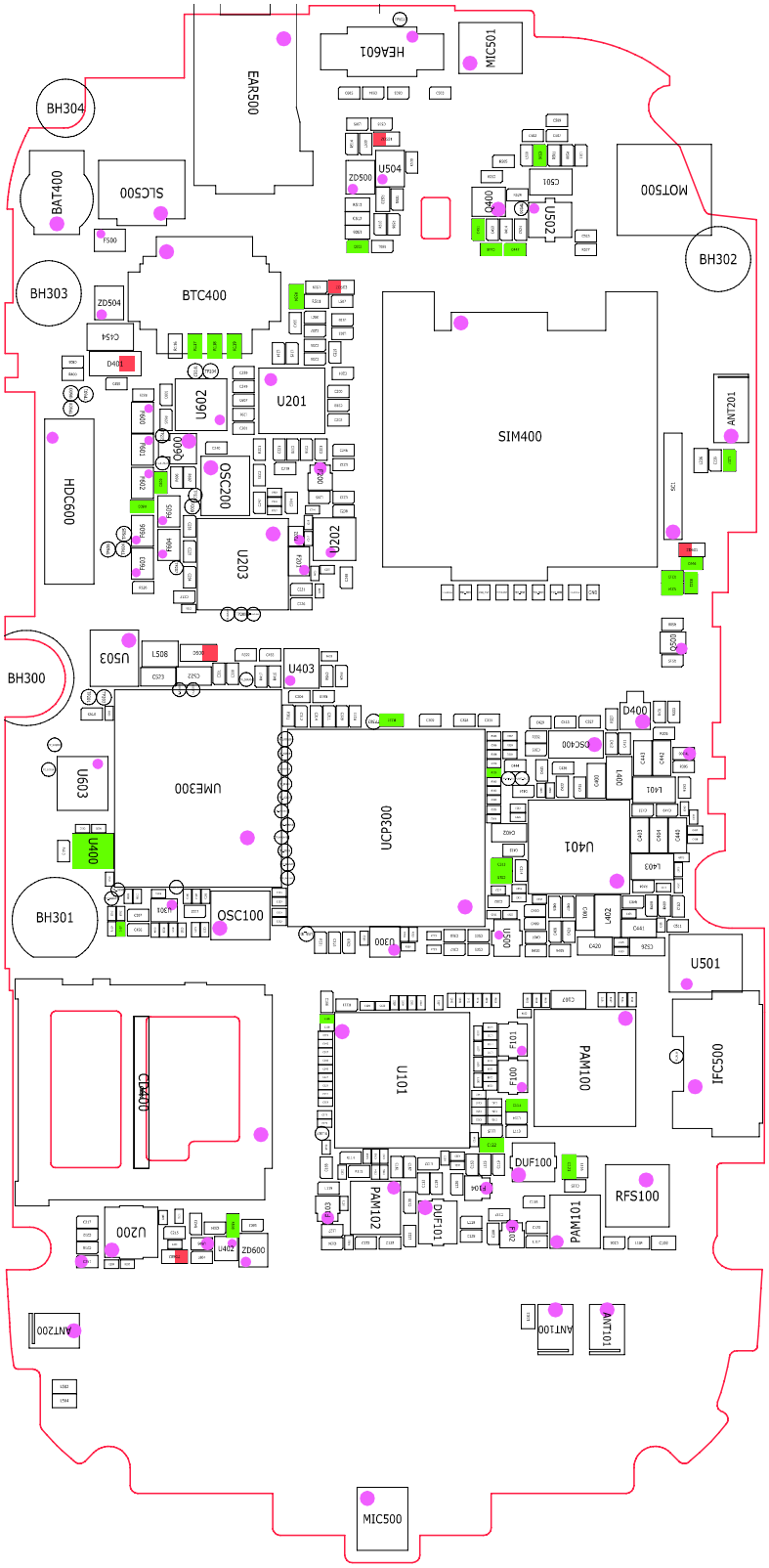

三星所有一内容可能有变动，恕不另行通知。
未经三星允许，不得使用本文件。

8-3.逻辑

8-3-1.开机

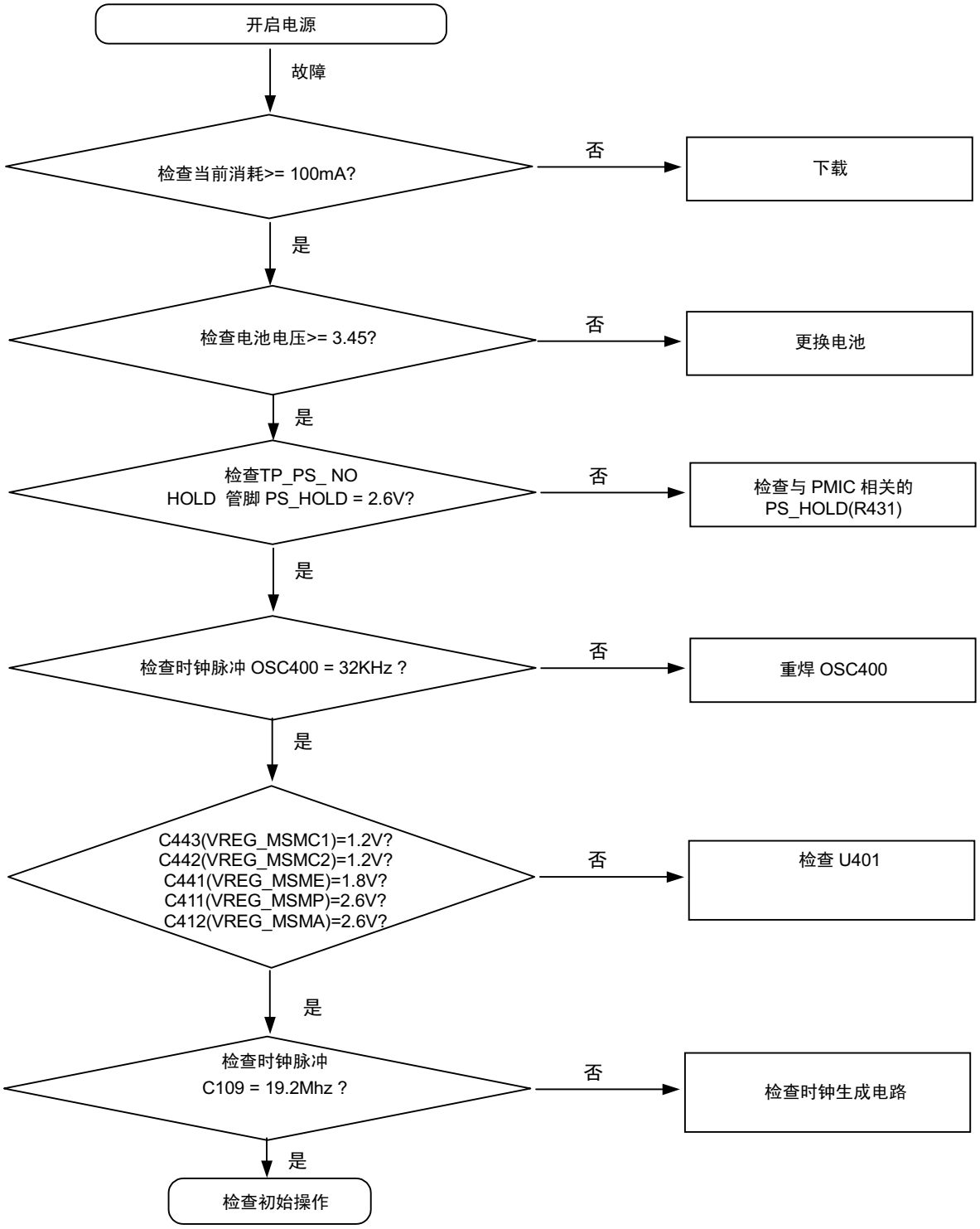

三星所有一内容可能有变动，恕不另行通知。
未经三星允许，不得使用本文件。

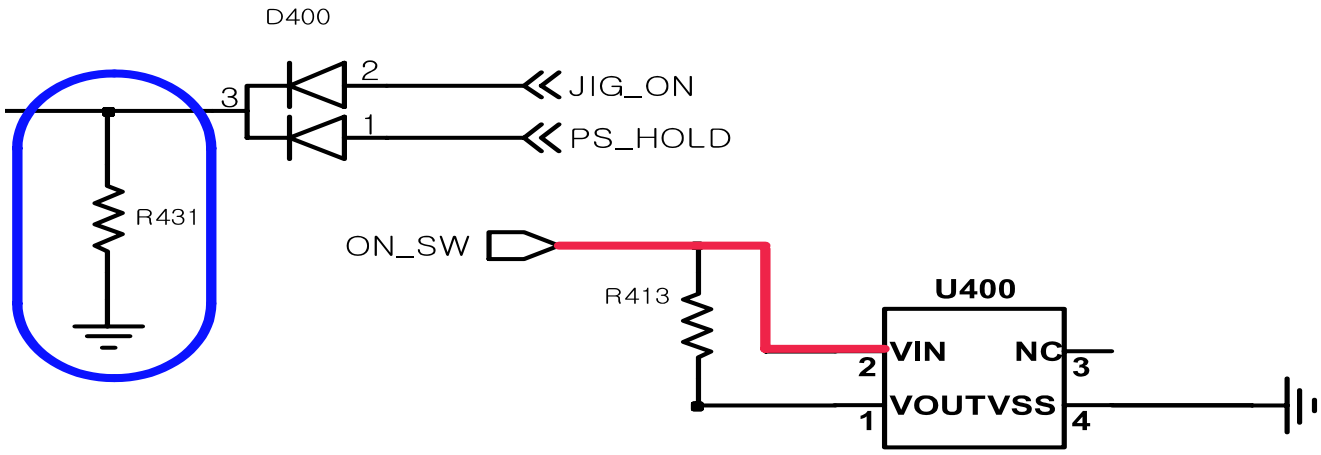

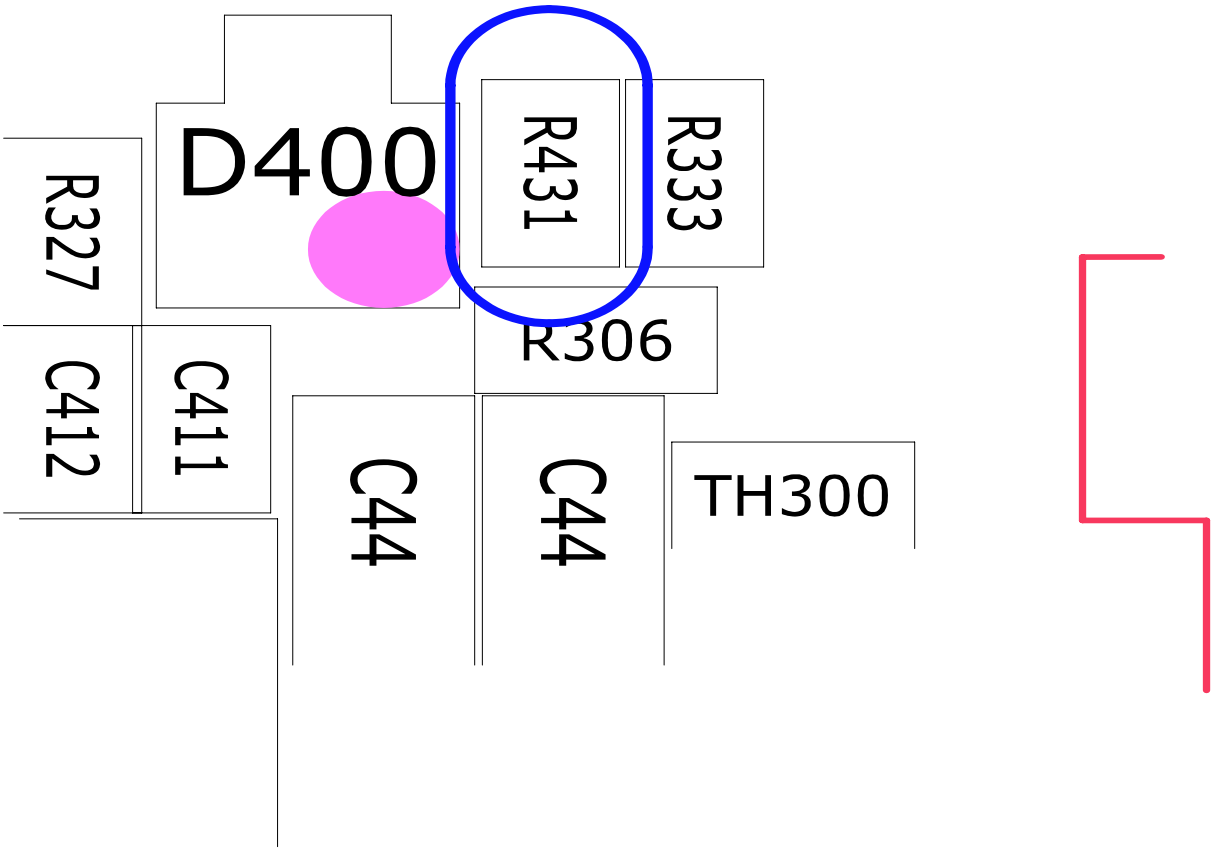

SAMSUNG Proprietary-Contents may change without notice
This Document can not be used without Samsung's authorization

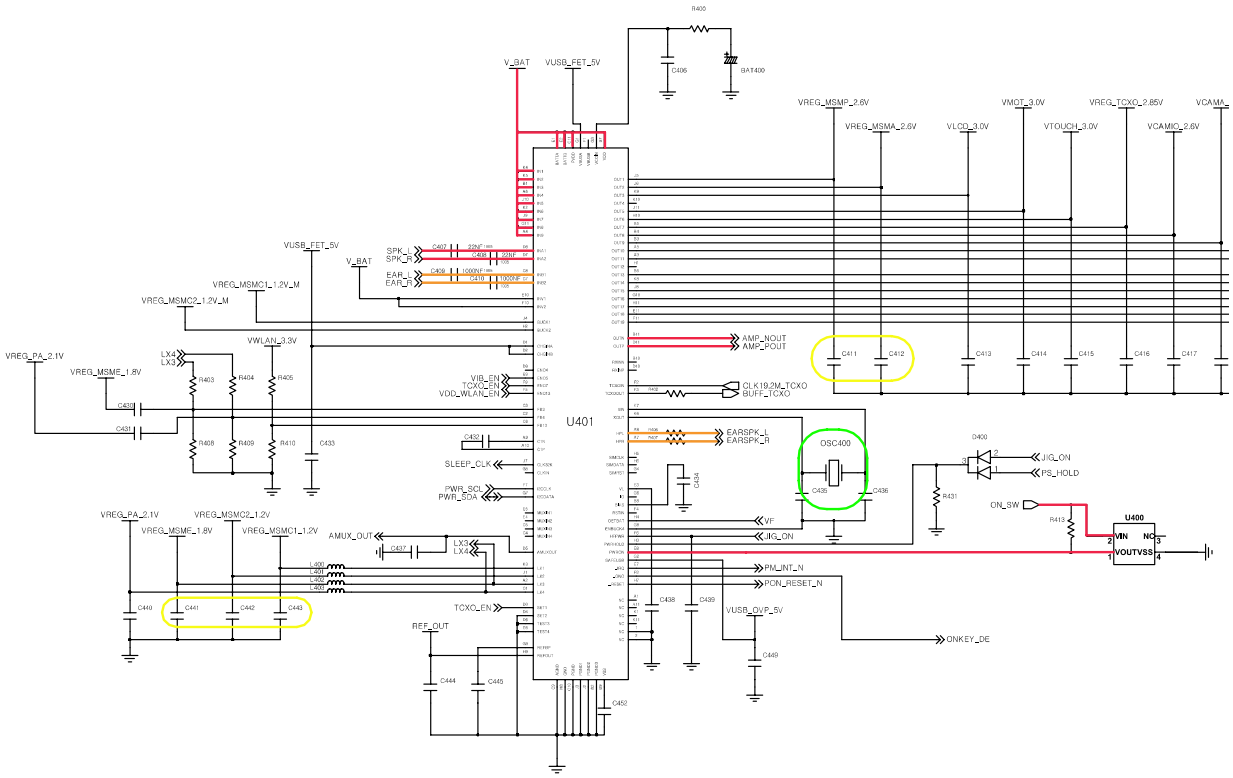

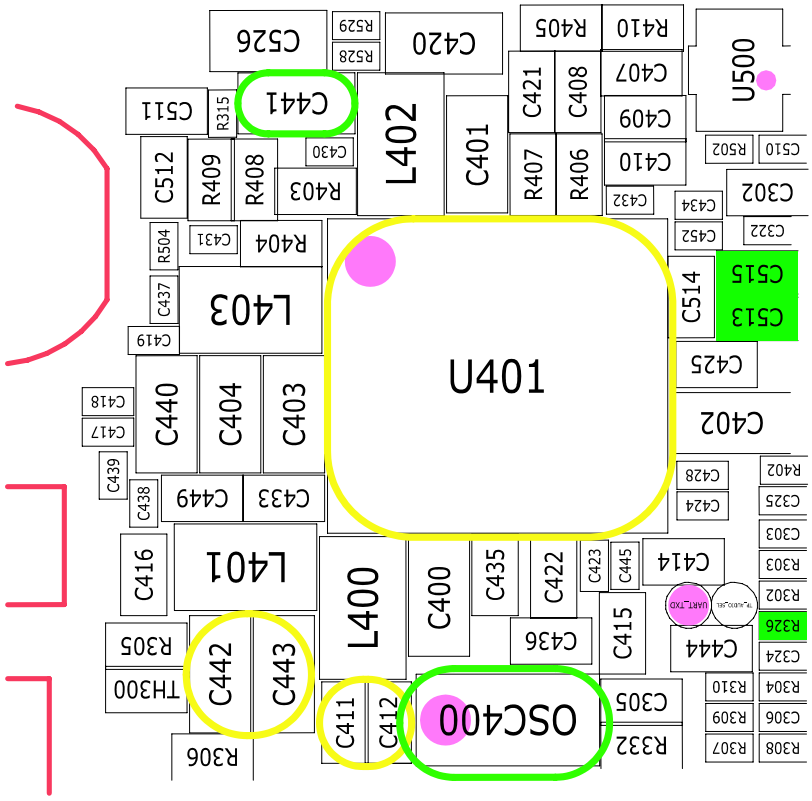

SAMSUNG Proprietary-Contents may change without notice
This Document can not be used without Samsung's authorization

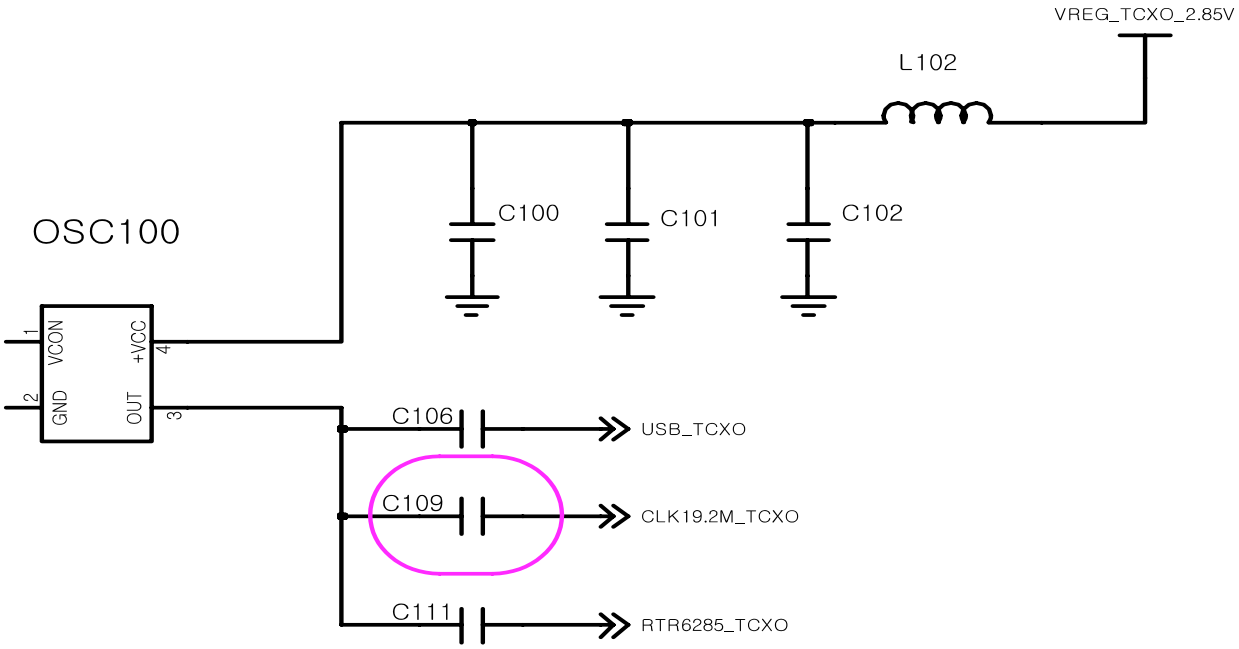

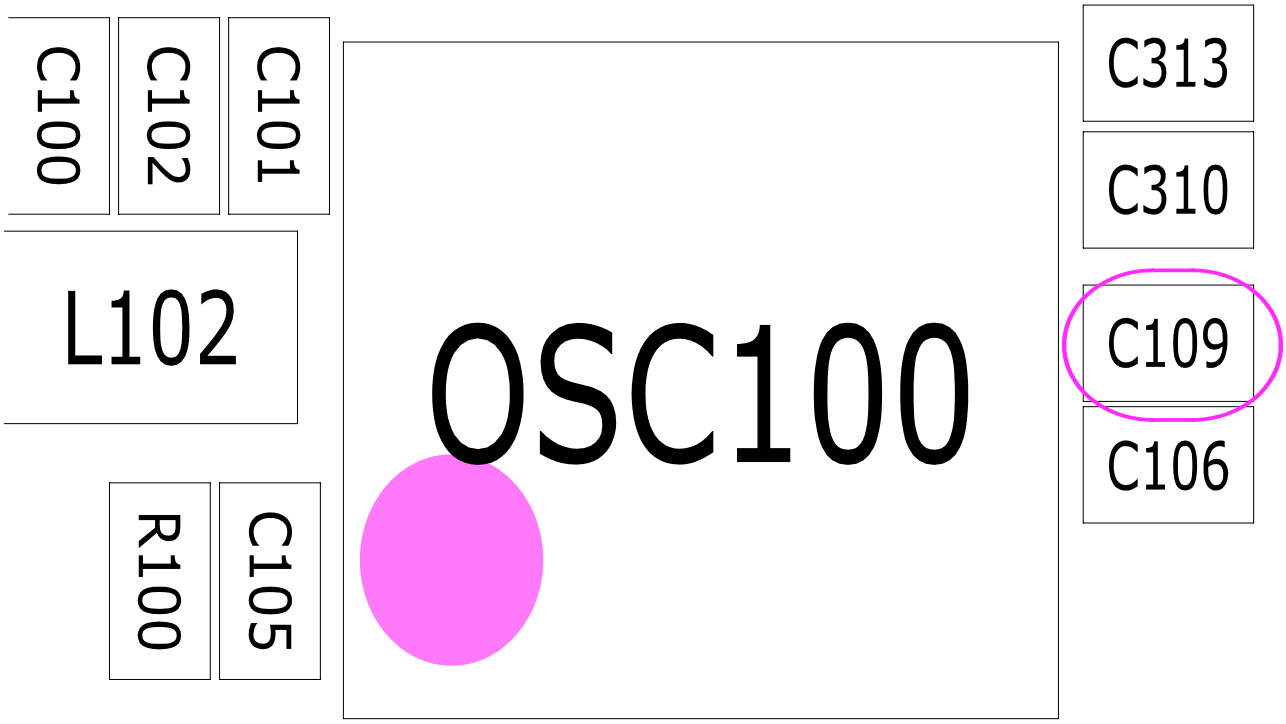

SAMSUNG Proprietary-Contents may change without notice
This Document can not be used without Samsung's authorization

8-3-2.LCD 的运作

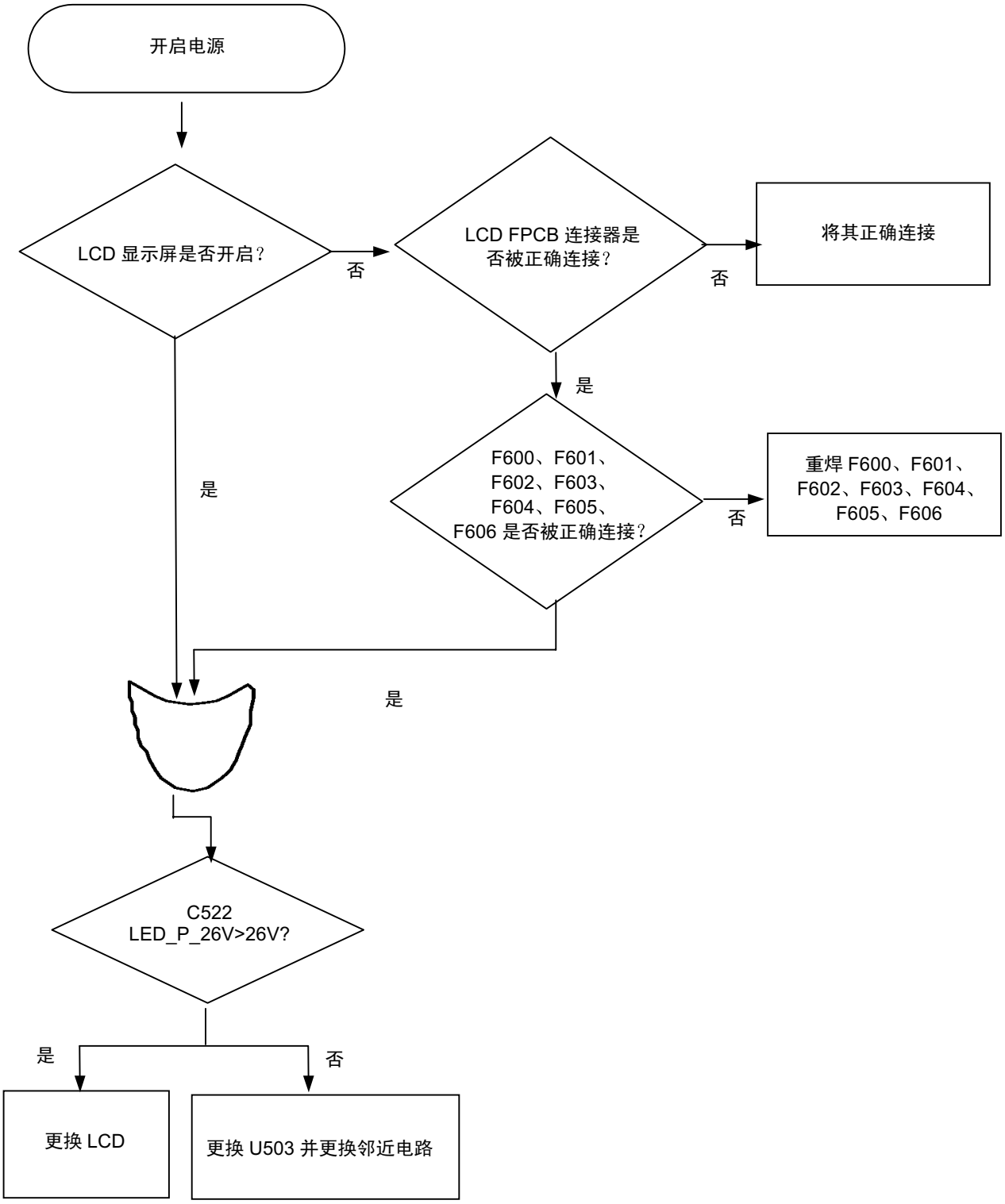

三星所有—内容可能有变动，恕不另行通知。
未经三星允许，不得使用本文件。

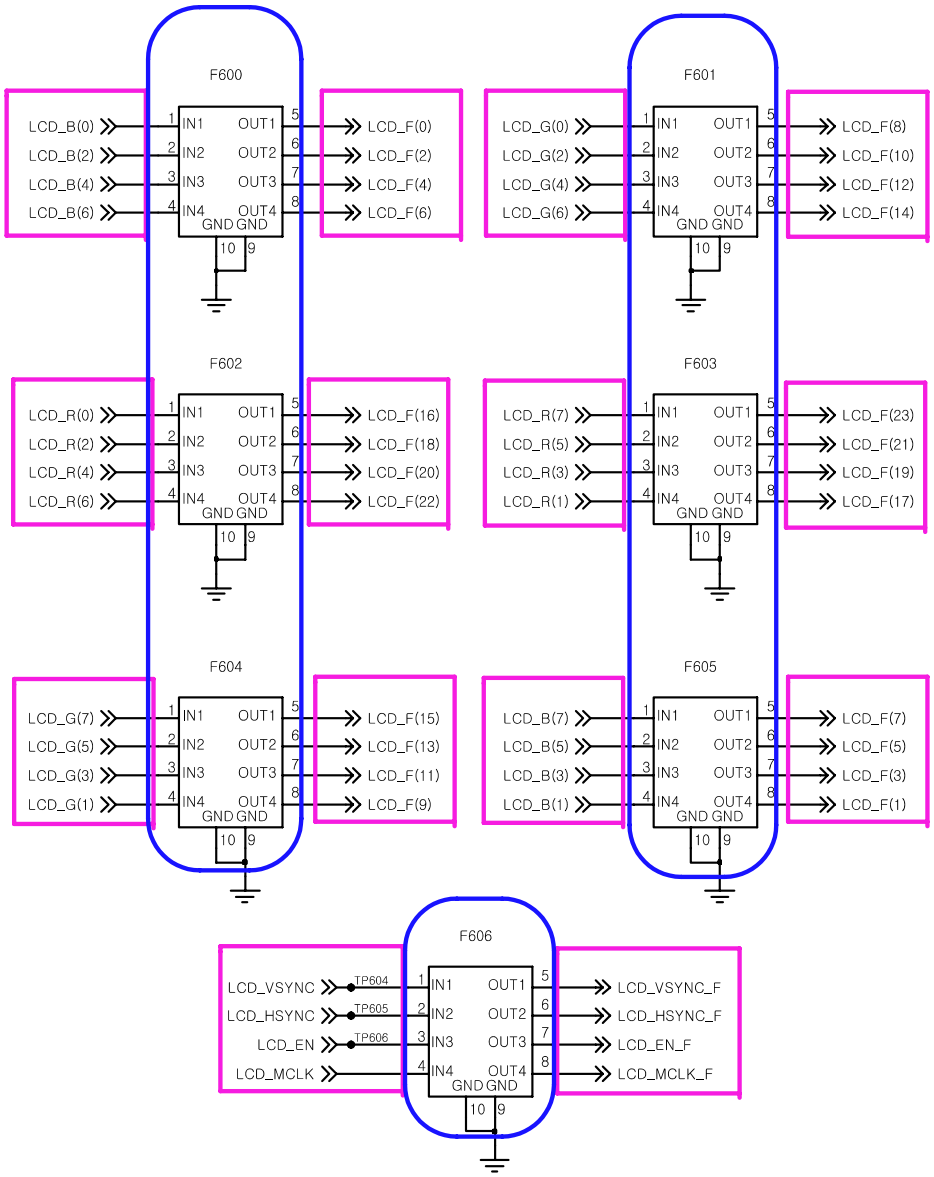

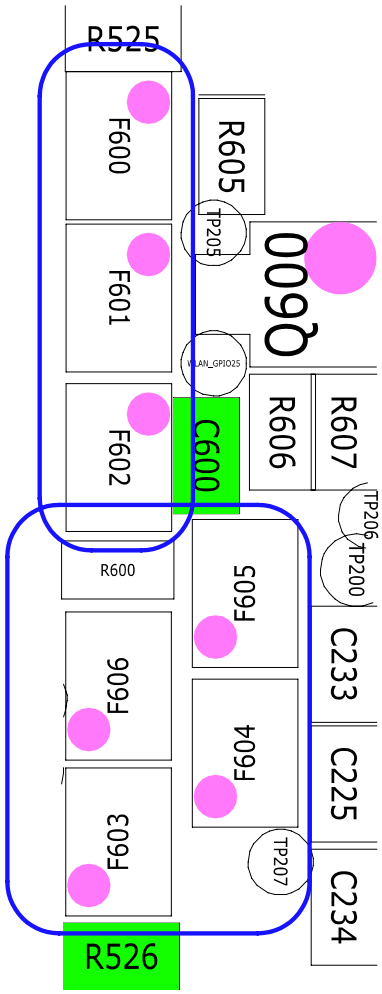

SAMSUNG Proprietary-Contents may change without notice
This Document can not be used without Samsung's authorization

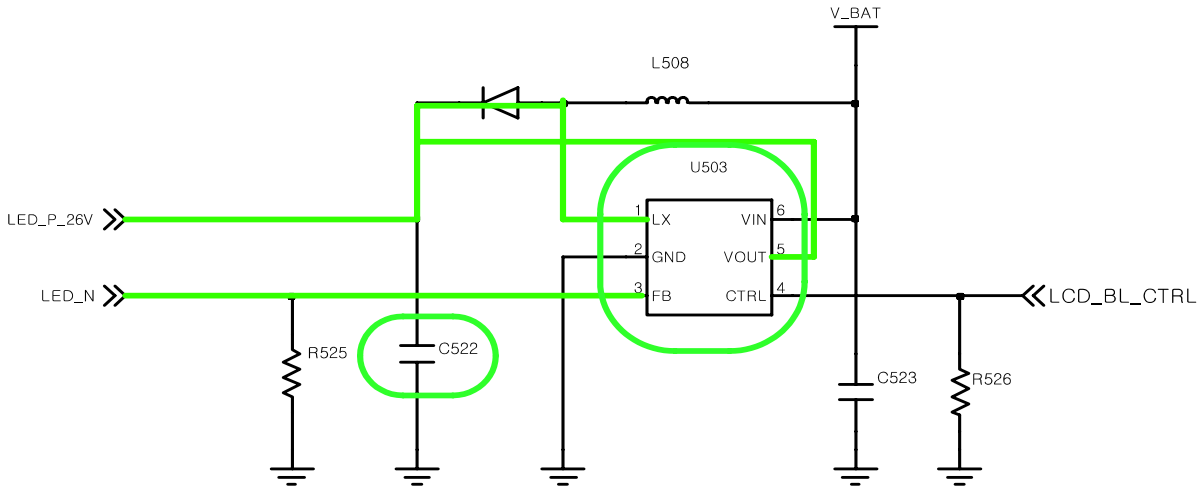

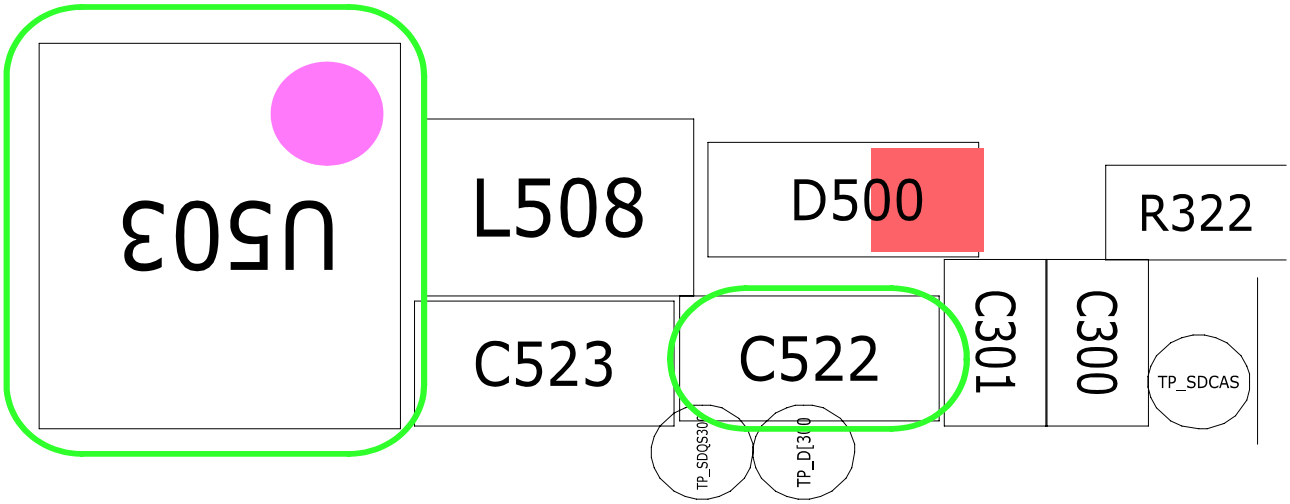

SAMSUNG Proprietary-Contents may change without notice
This Document can not be used without Samsung's authorization

8-3-3.TSP

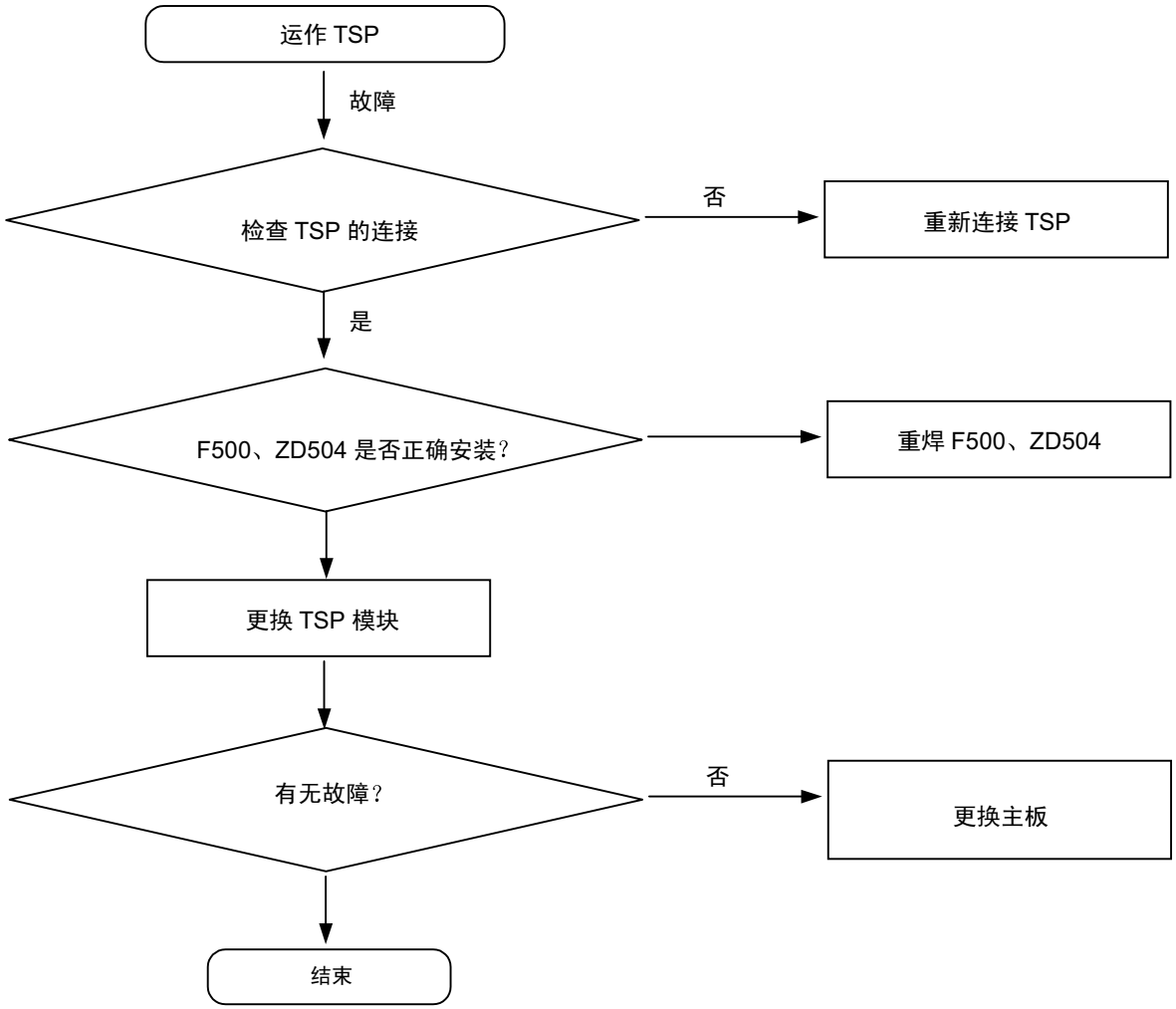

三星所有一内容可能有变动，恕不另行通知。
未经三星允许，不得使用本文件。

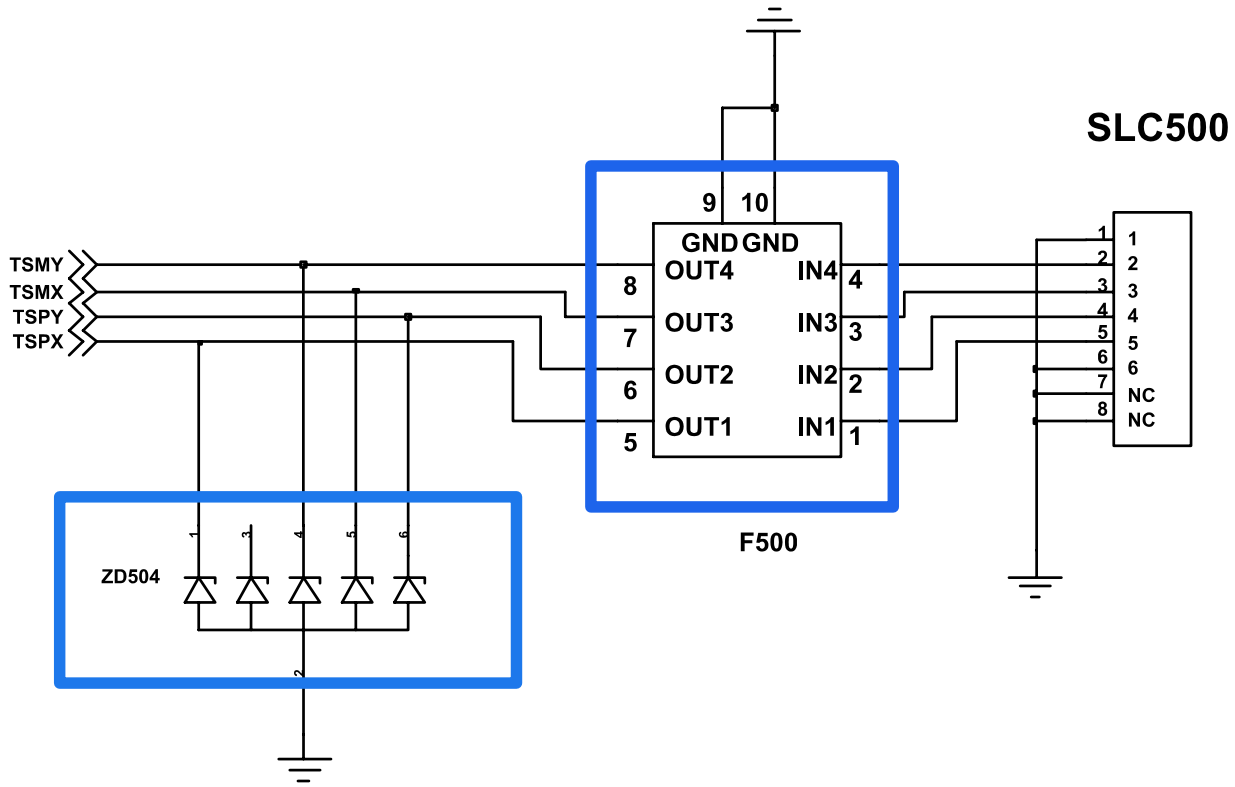

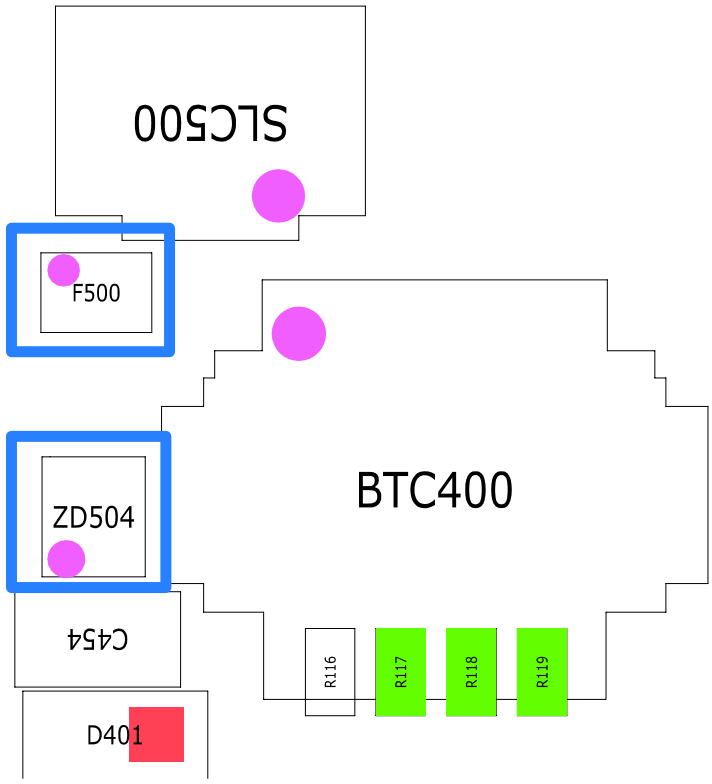

SAMSUNG Proprietary-Contents may change without notice
This Document can not be used without Samsung's authorization

8-3-3.音频的运作

- 扬声器的运作

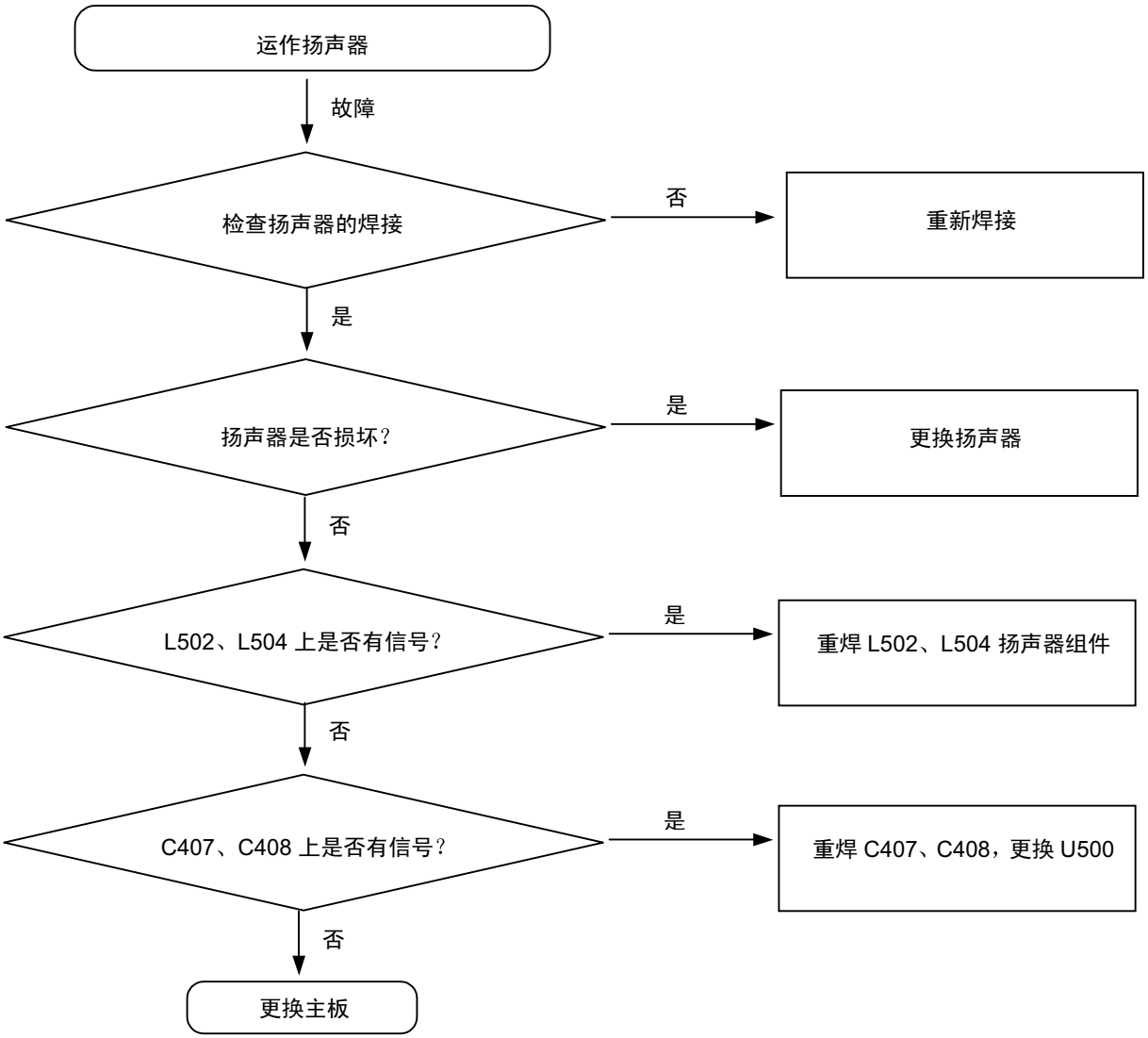

三星所有—内容可能有变动，恕不另行通知。
未经三星允许，不得使用本文件。

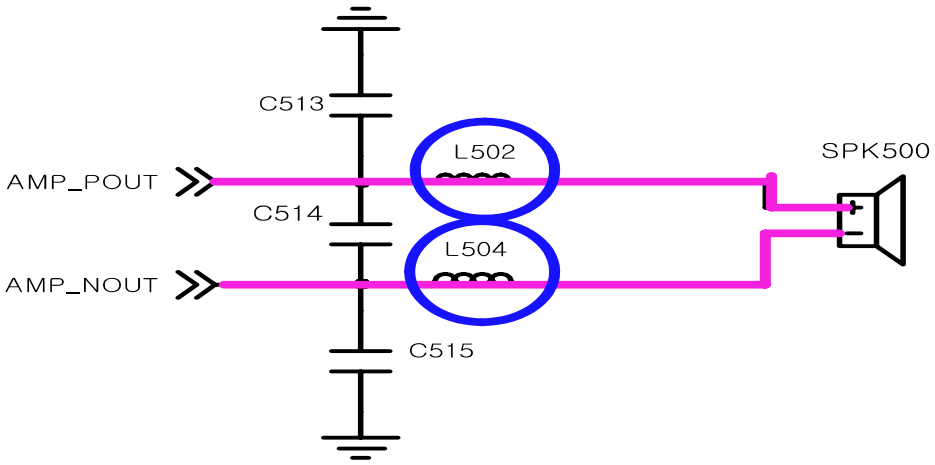

SPK_CON

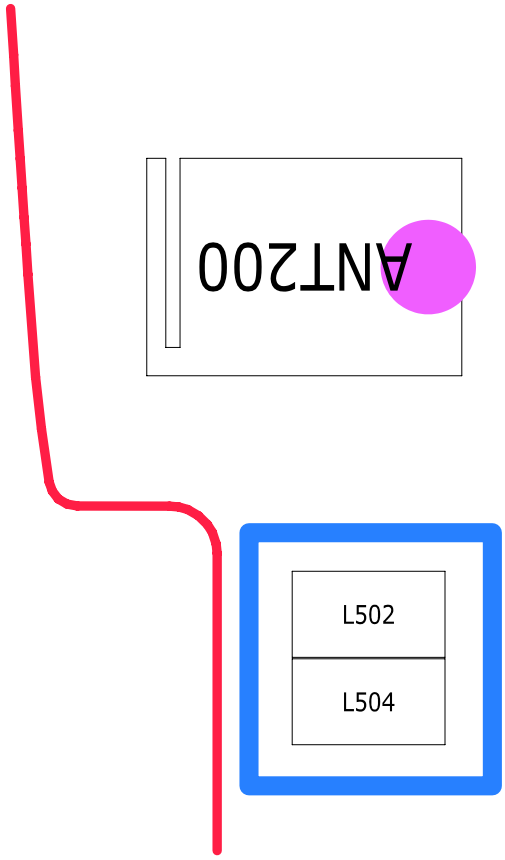

SAMSUNG Proprietary-Contents may change without notice
This Document can not be used without Samsung's authorization

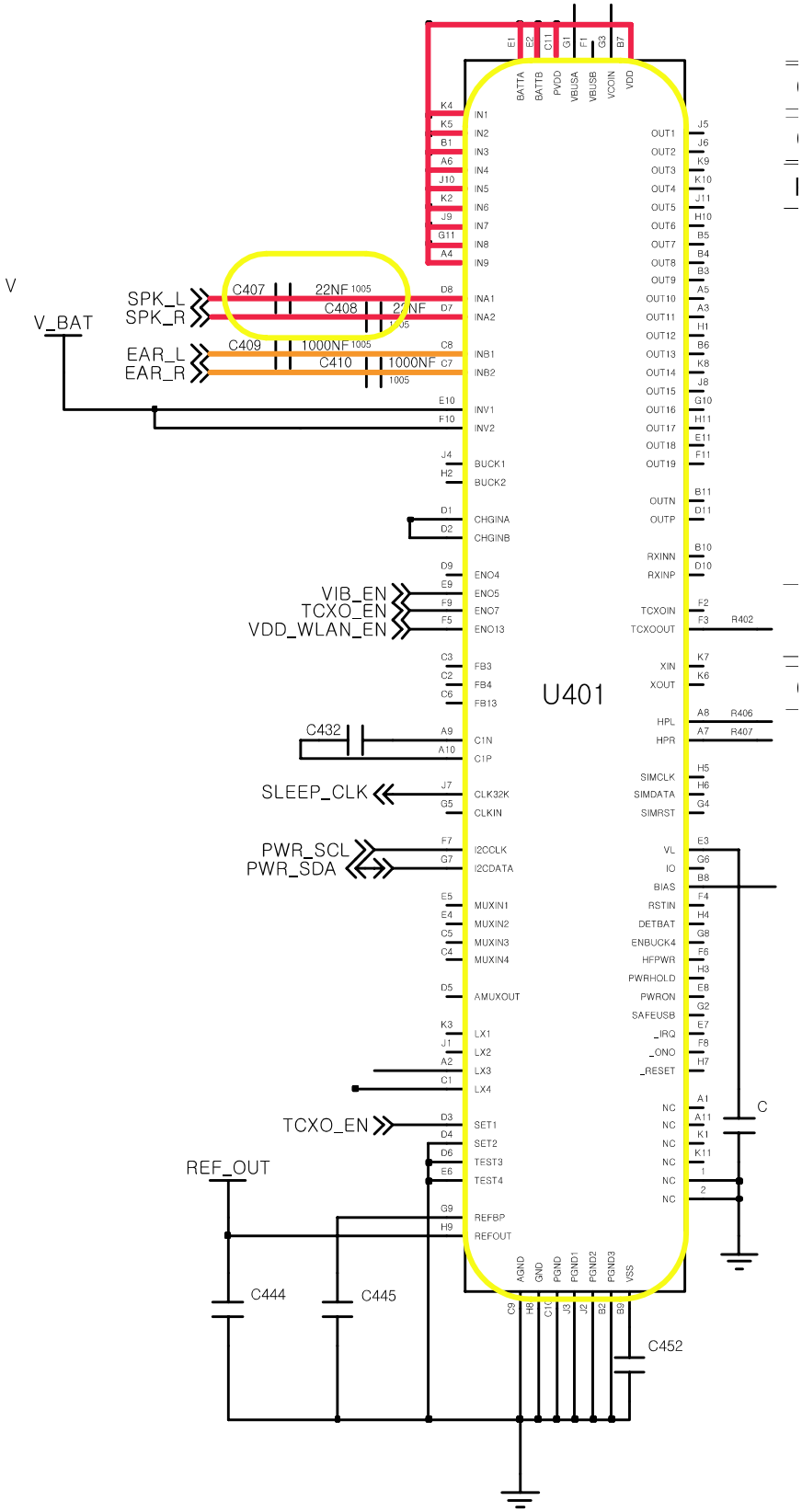

SAMSUNG Proprietary-Contents may change without notice
This Document can not be used without Samsung's authorization

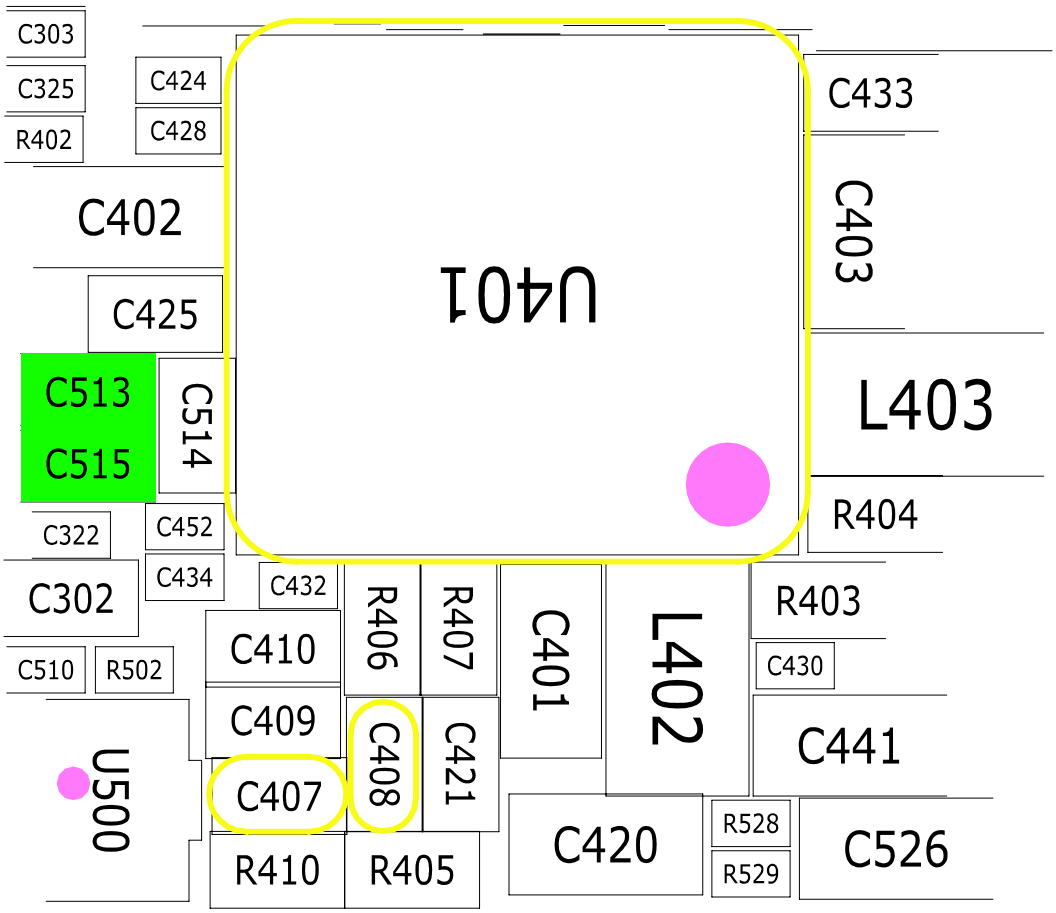

SAMSUNG Proprietary-Contents may change without notice
This Document can not be used without Samsung's authorization

- 接收器的运作

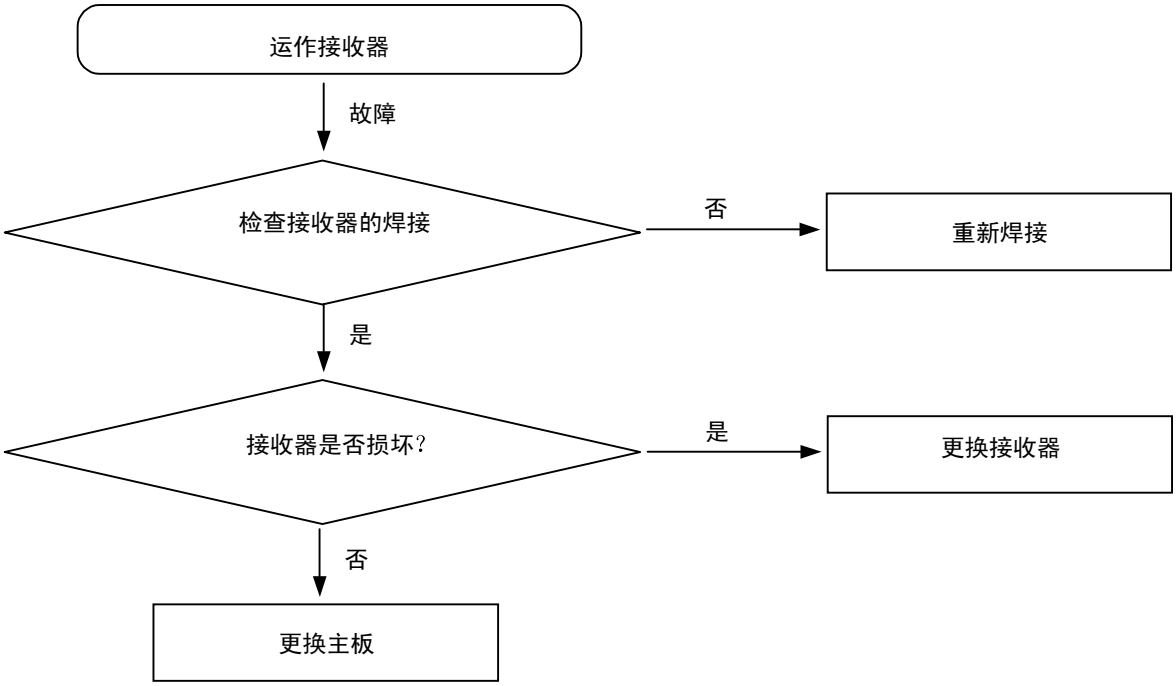

三星所有—内容可能有变动，恕不另行通知。
未经三星允许，不得使用本文件。

- 主话筒的运作

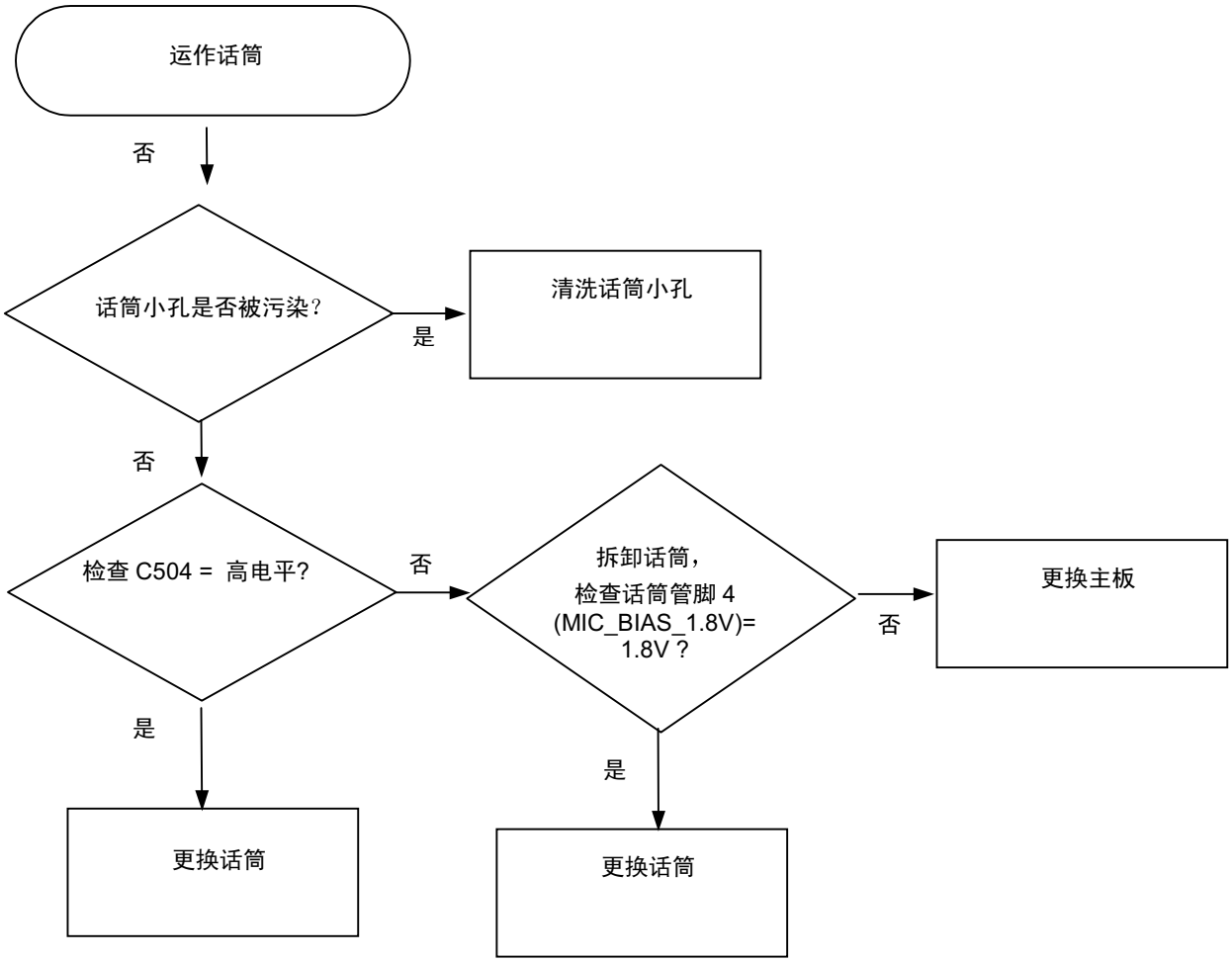

三星所有一内容可能有变动，恕不另行通知。
未经三星允许，不得使用本文件。

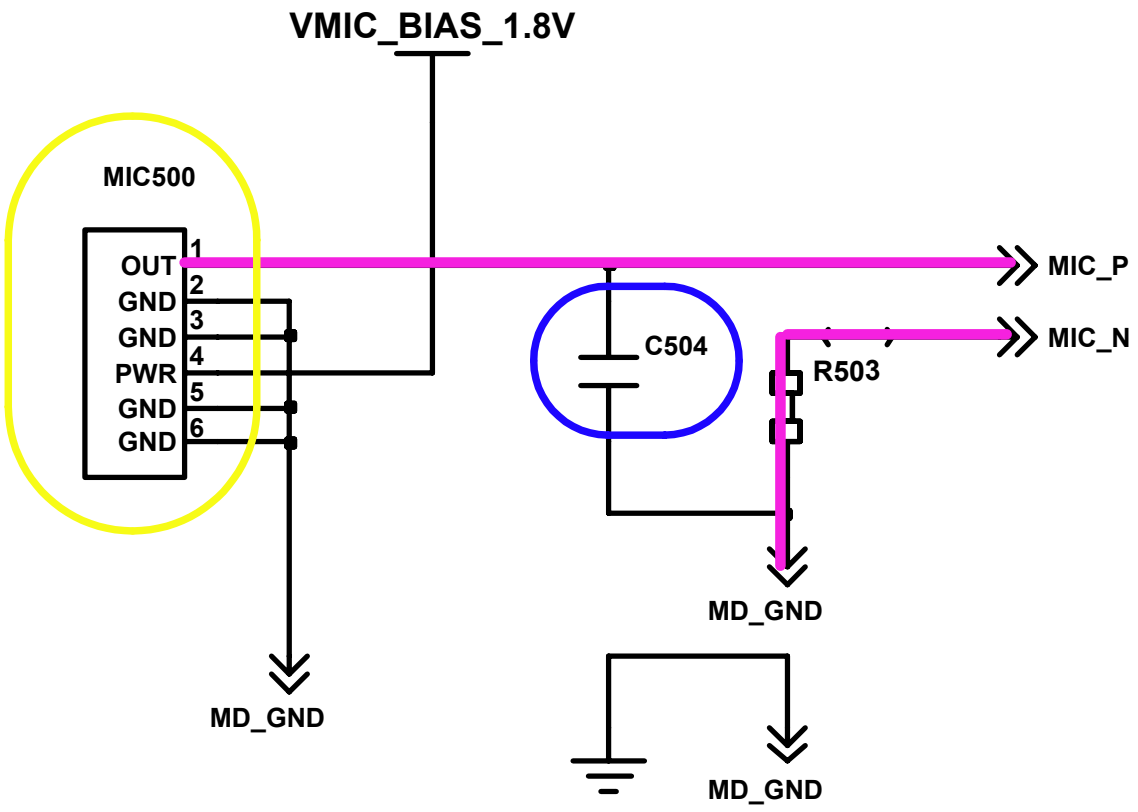

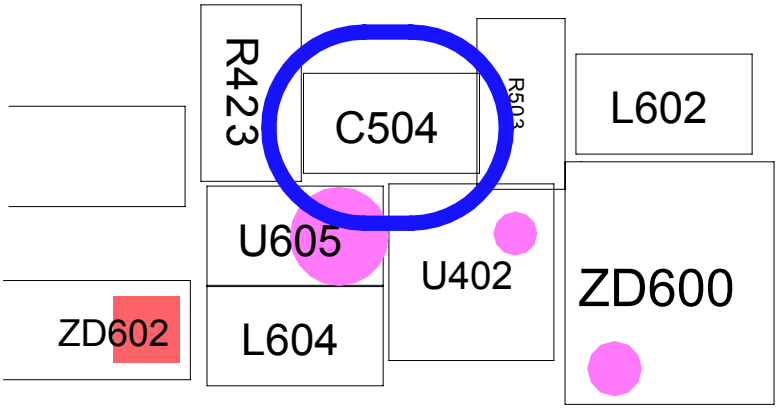

SAMSUNG Proprietary-Contents may change without notice
This Document can not be used without Samsung's authorization

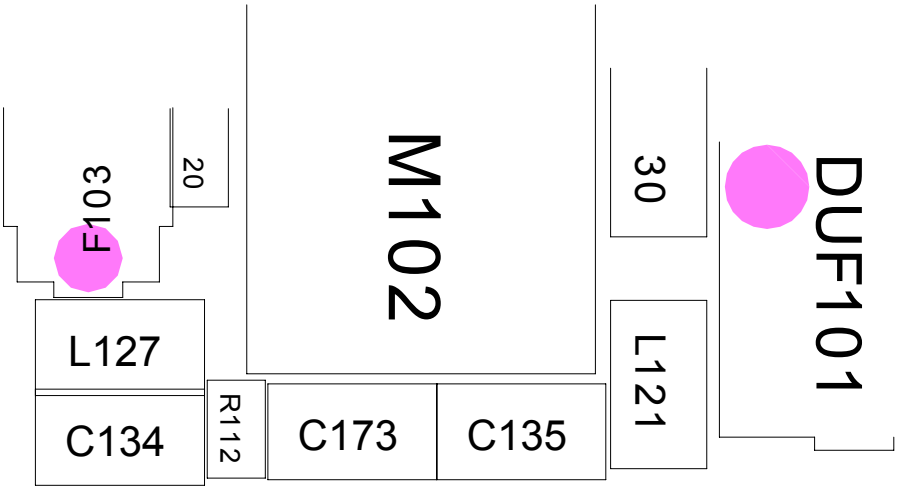

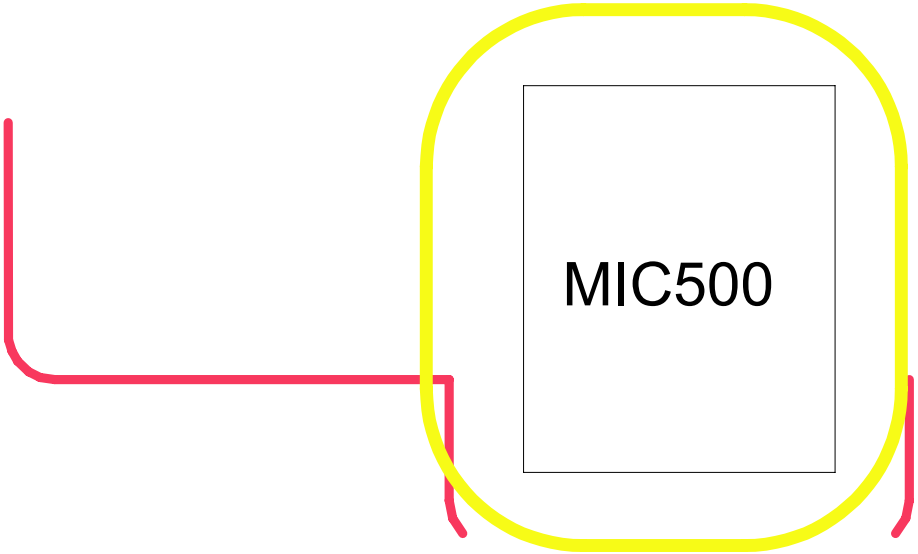

SAMSUNG Proprietary-Contents may change without notice
This Document can not be used without Samsung's authorization

- 副话筒的运作

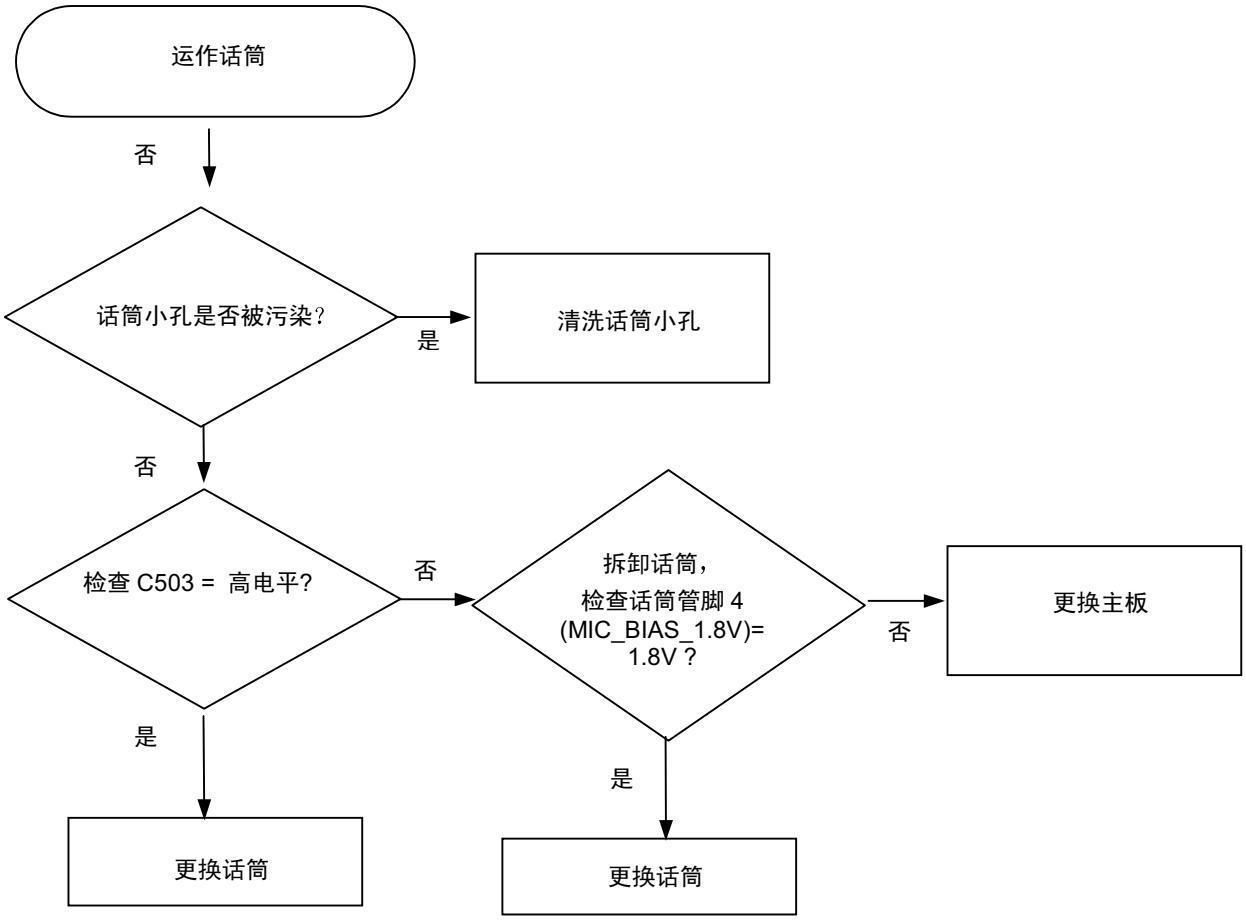

三星所有一内容可能有变动，恕不另行通知。
未经三星允许，不得使用本文件。

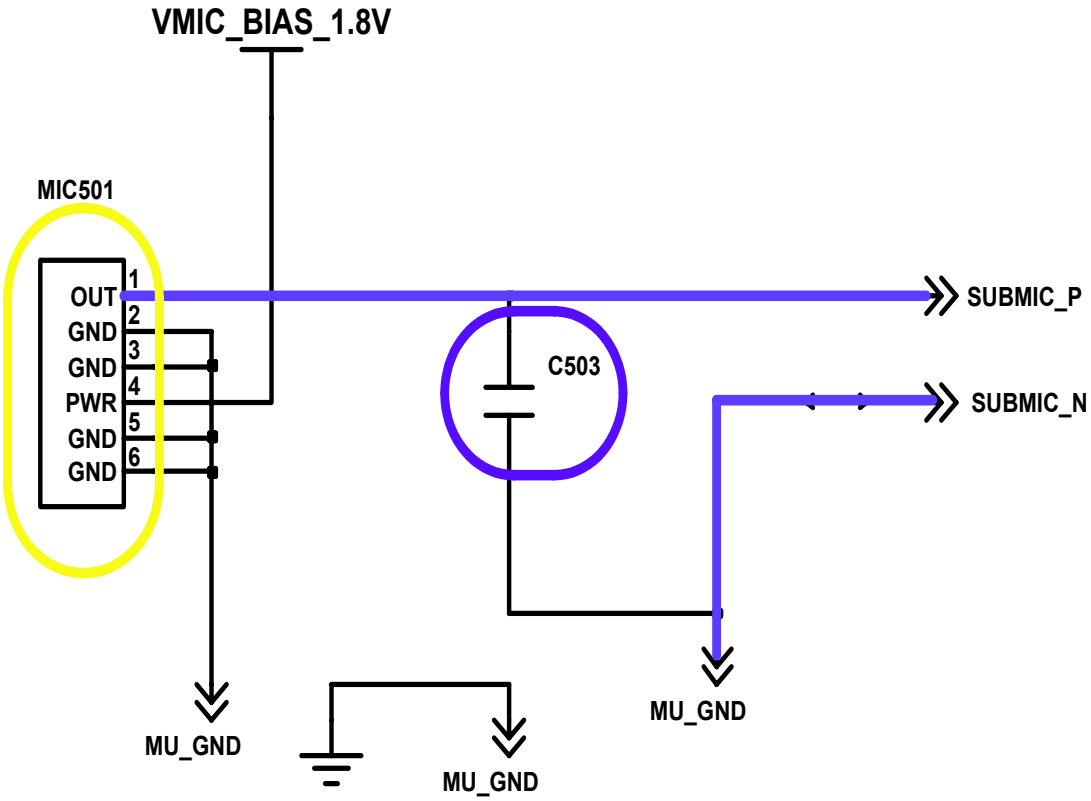

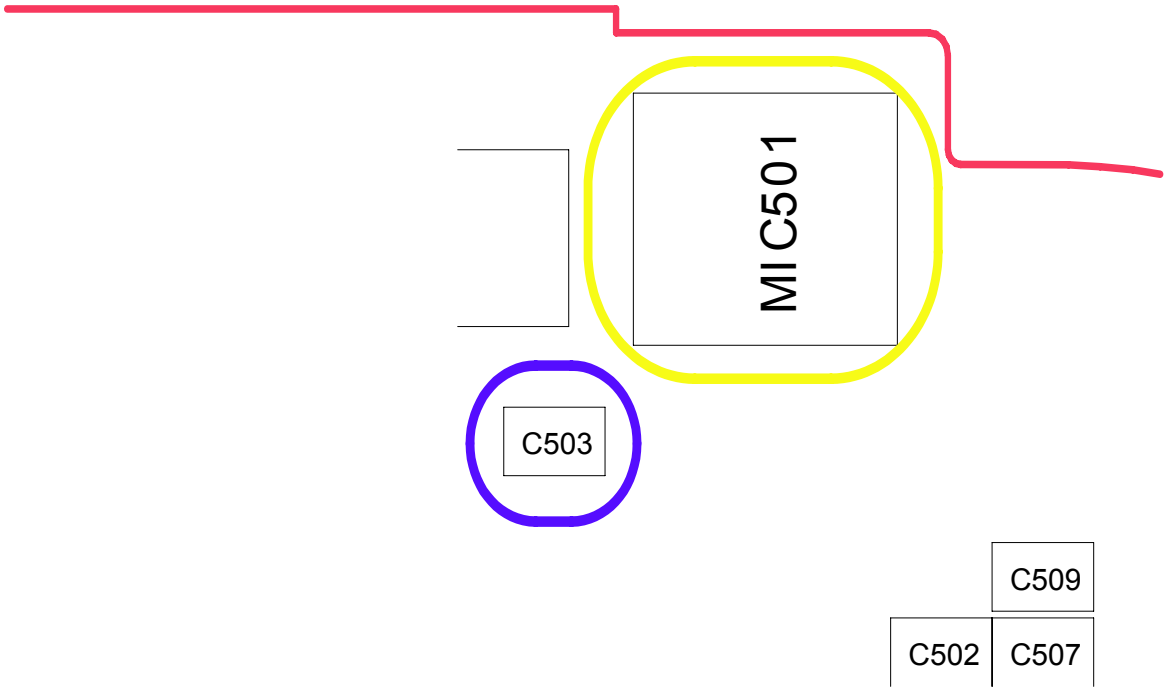

SAMSUNG Proprietary-Contents may change without notice
This Document can not be used without Samsung's authorization

- 立体耳机的运作

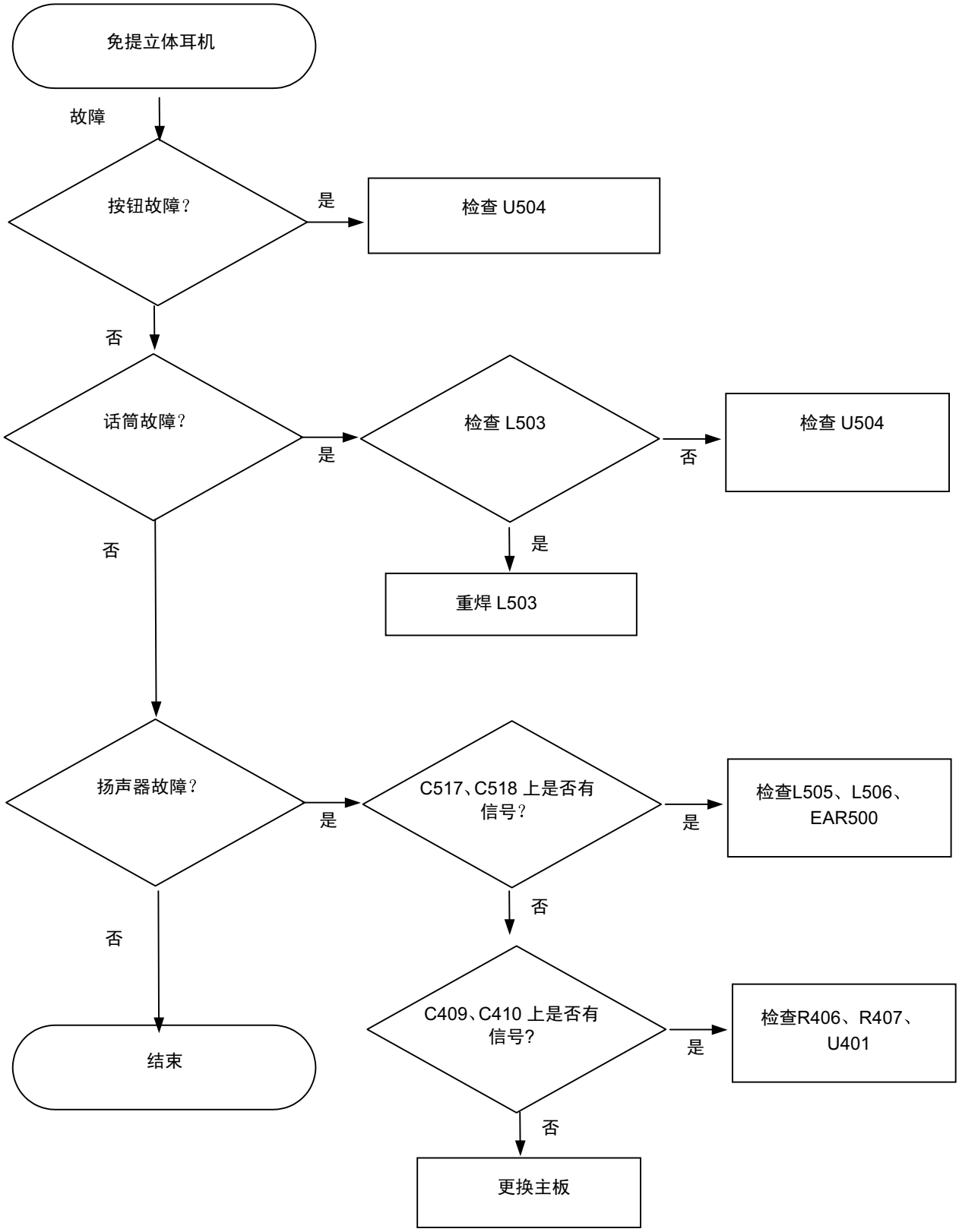

三星所有一内容可能有变动，恕不另行通知。
未经三星允许，不得使用本文件。

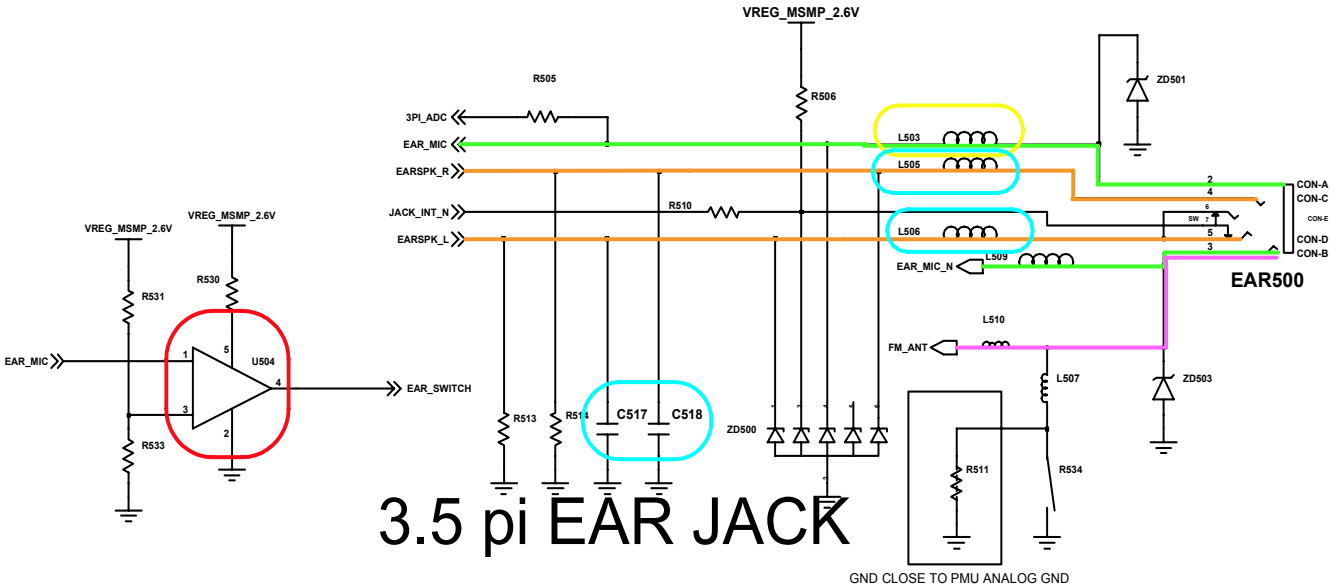

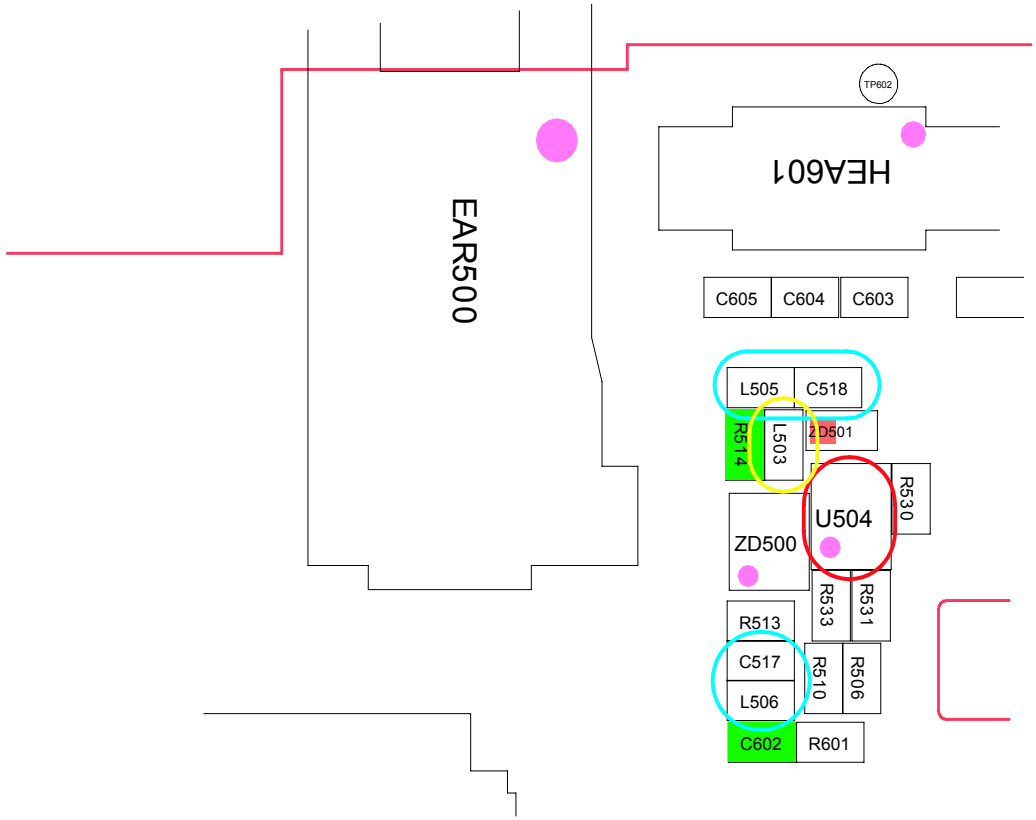

SAMSUNG Proprietary-Contents may change without notice
This Document can not be used without Samsung's authorization

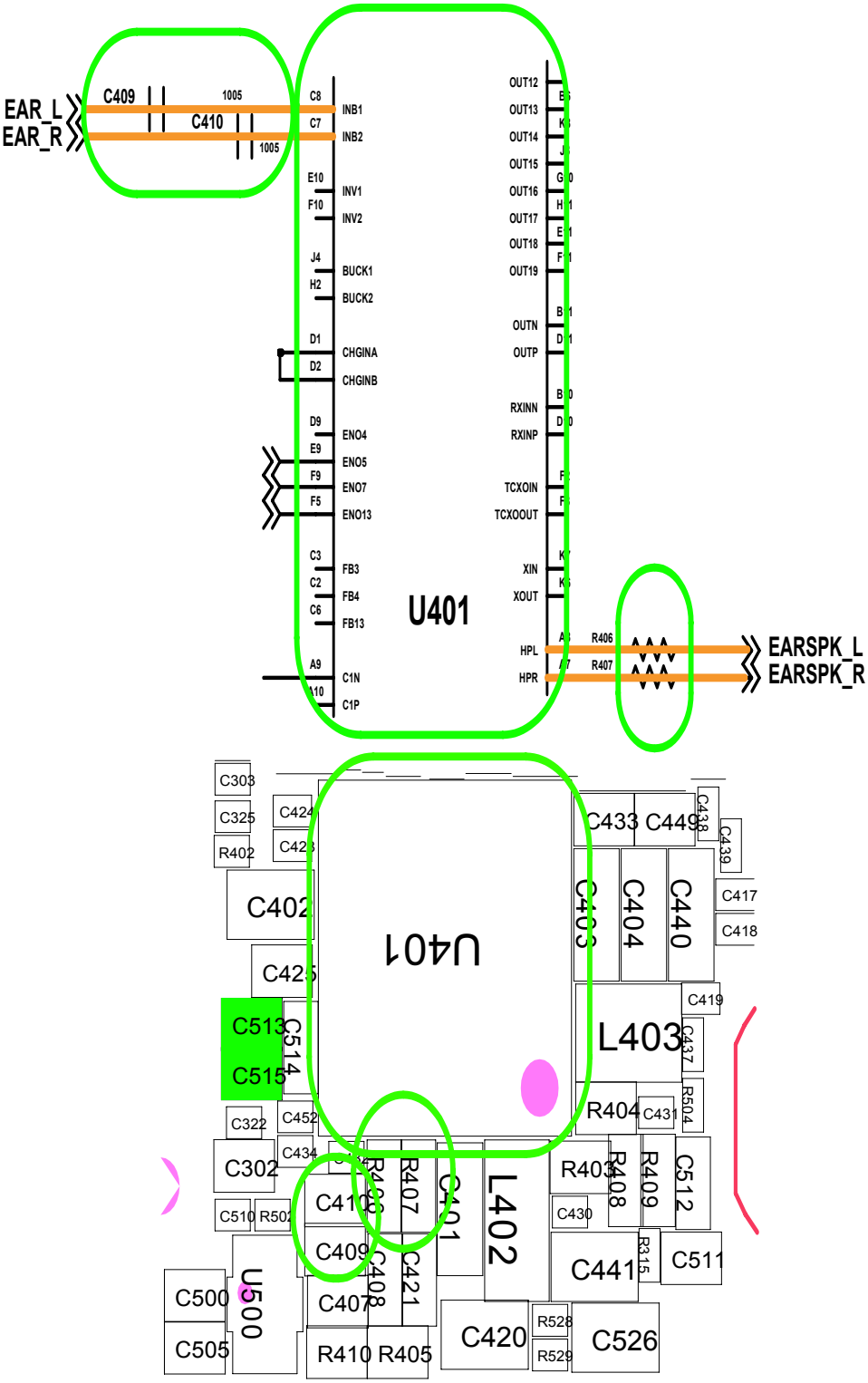

SAMSUNG Proprietary-Contents may change without notice
This Document can not be used without Samsung's authorization

8-3-5.按键的运作

- 音量键

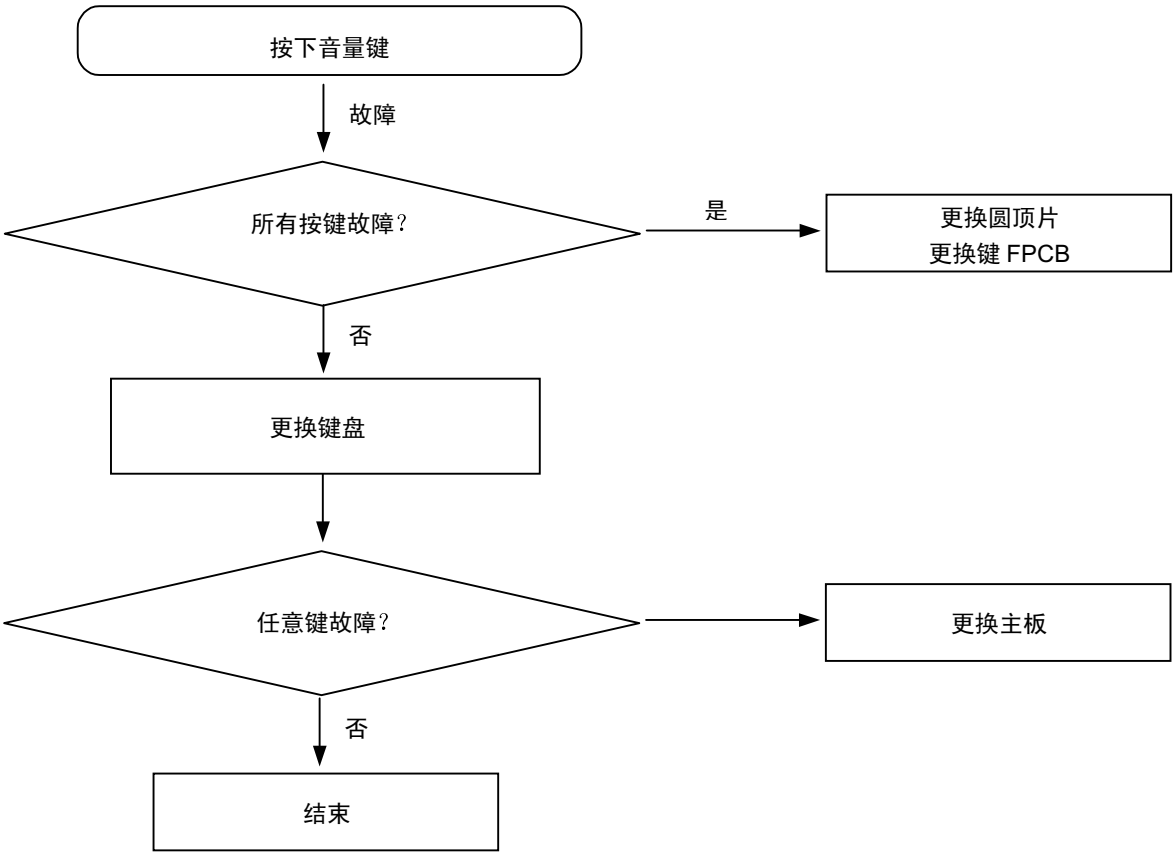

三星所有一内容可能有变动，恕不另行通知。
未经三星允许，不得使用本文件。

- 副键

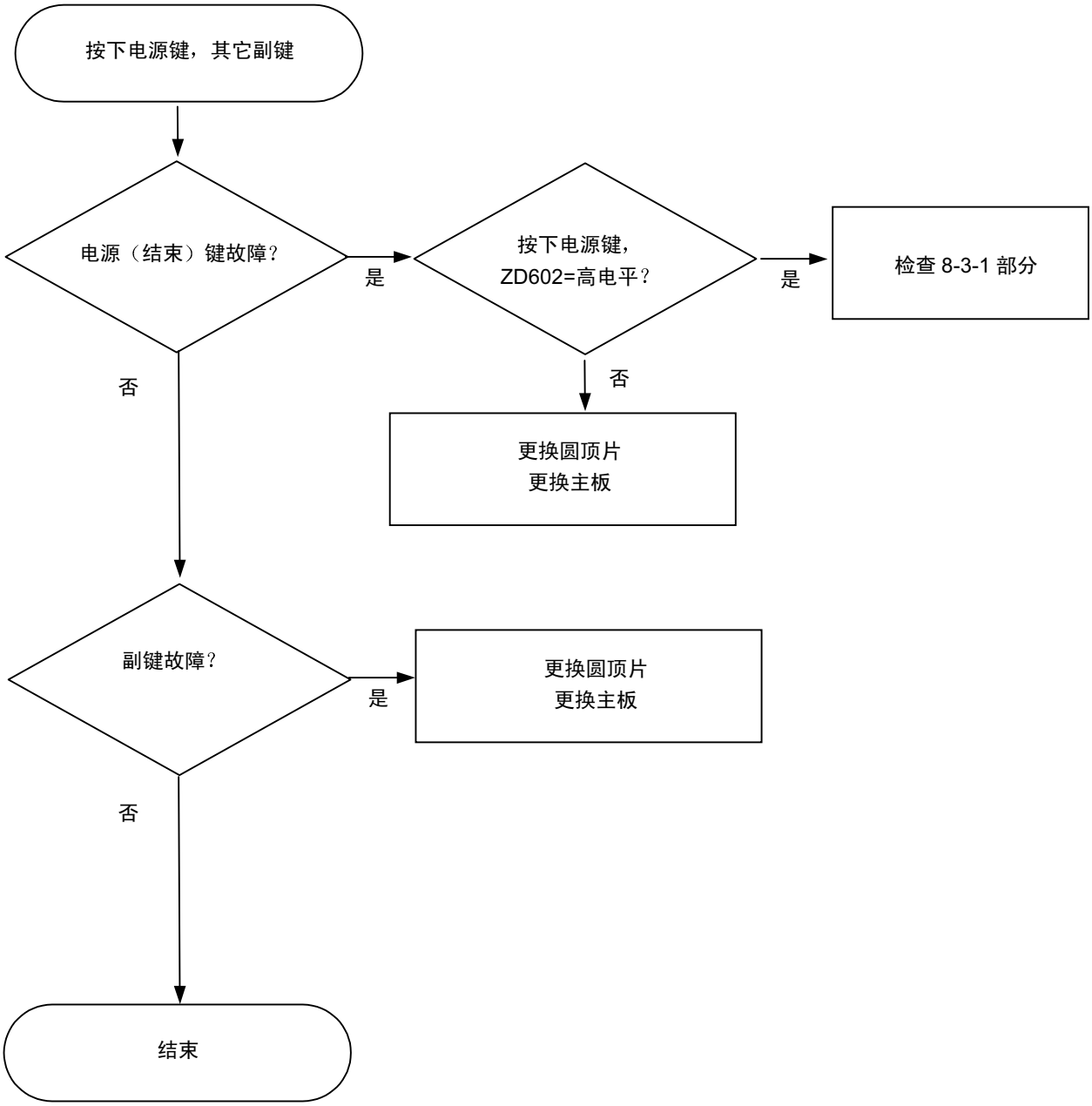

三星所有—内容可能有变动，恕不另行通知。
未经三星允许，不得使用本文件。

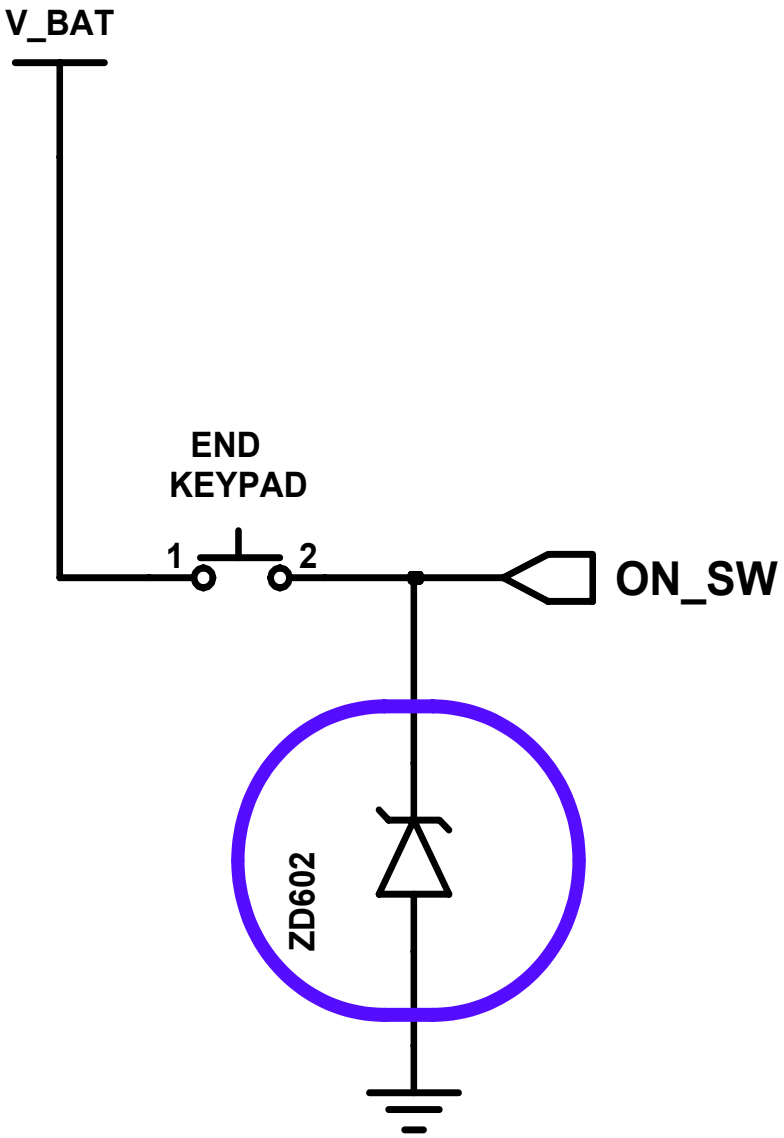

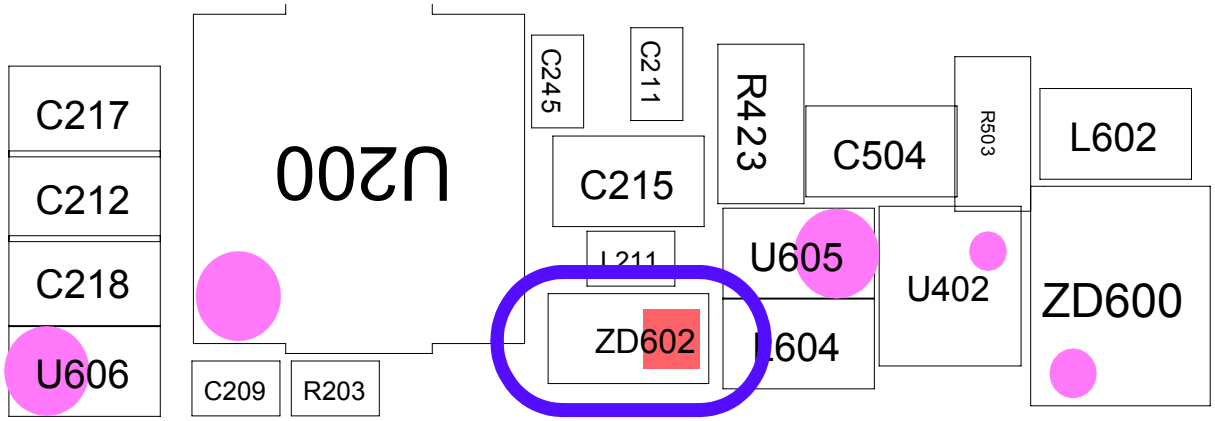

SAMSUNG Proprietary-Contents may change without notice
This Document can not be used without Samsung's authorization

8-3-6.电机的运作

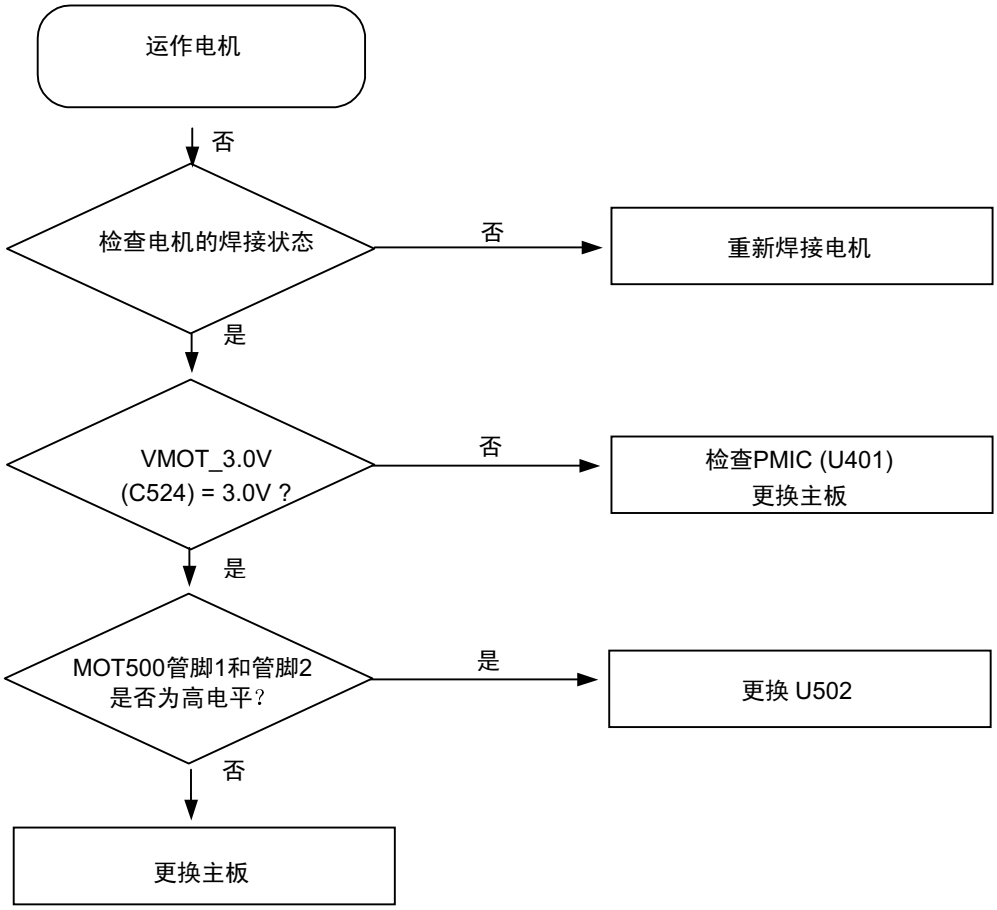

三星所有一内容可能有变动，恕不另行通知。
未经三星允许，不得使用本文件。

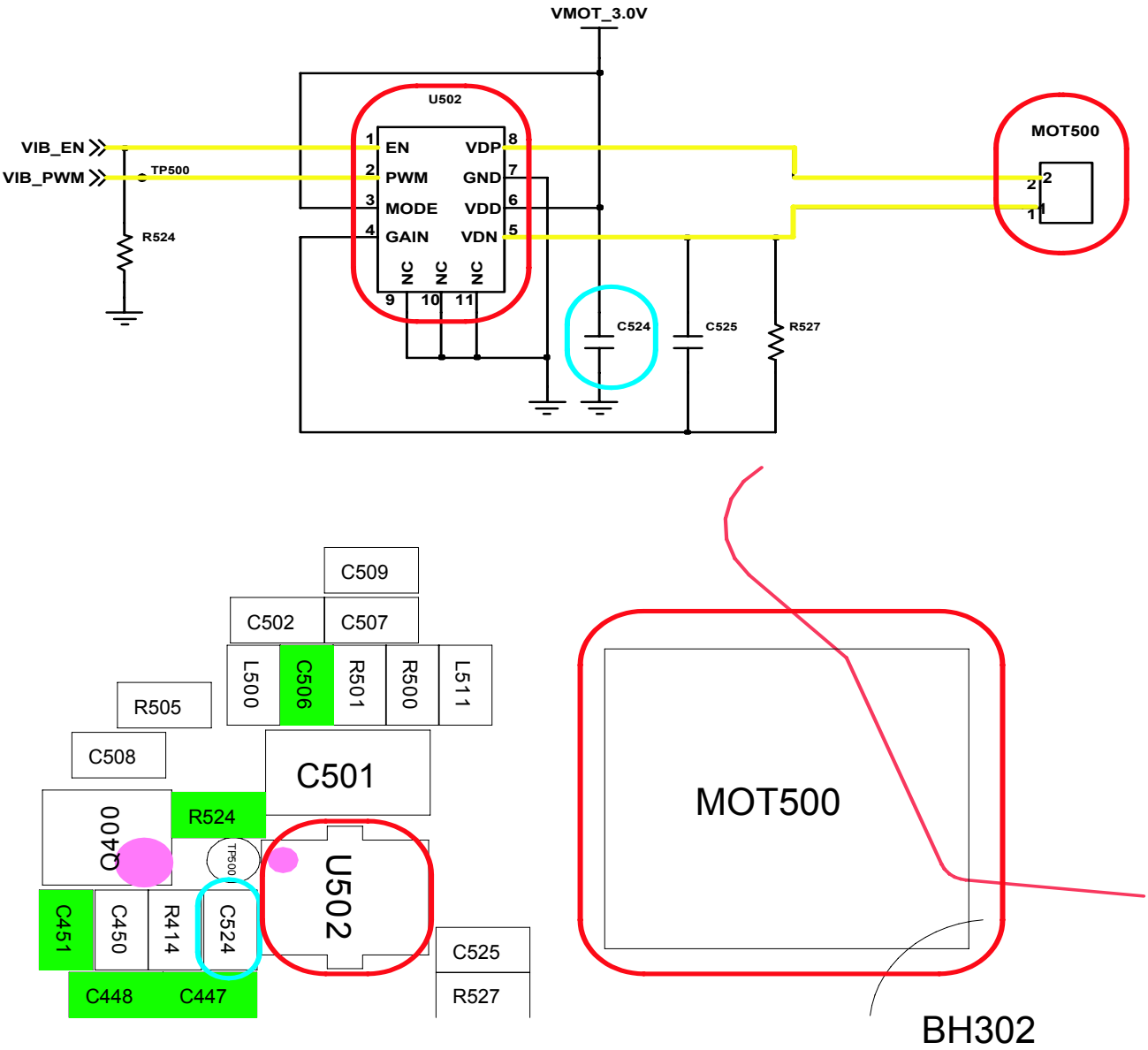

SAMSUNG Proprietary-Contents may change without notice
This Document can not be used without Samsung's authorization

8-3-7.T-Flash卡的运作

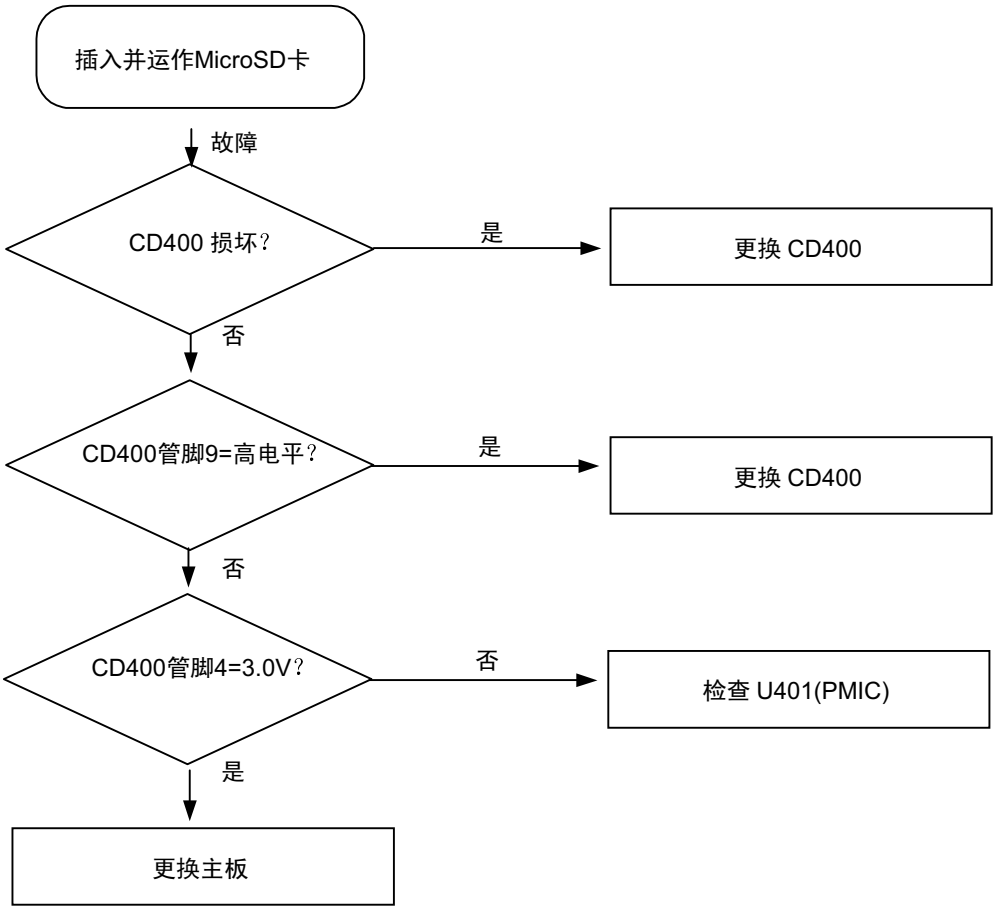

三星所有一内容可能有变动，恕不另行通知。
未经三星允许，不得使用本文件。

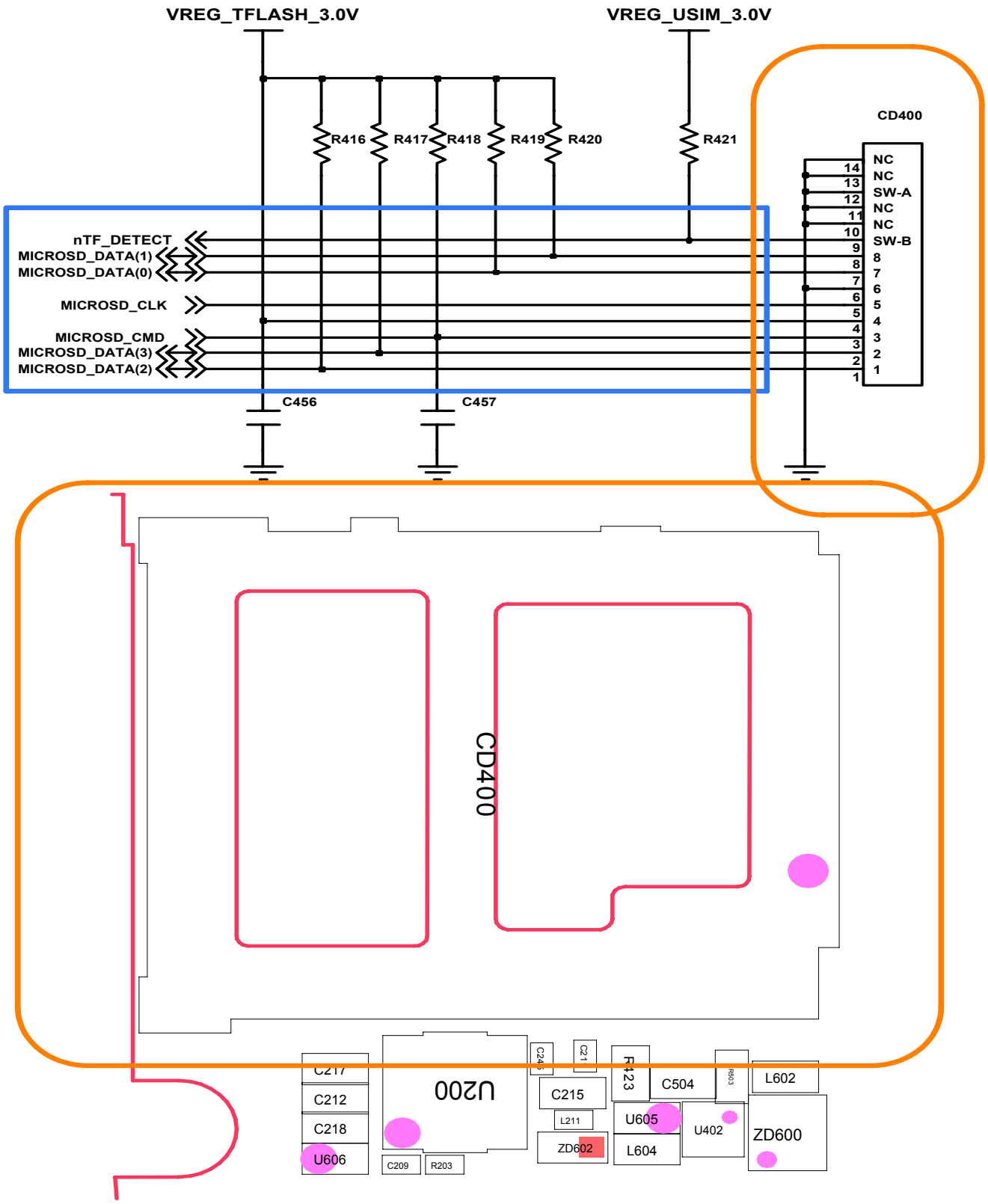

SAMSUNG Proprietary-Contents may change without notice
This Document can not be used without Samsung's authorization

8-3-8.SIM卡的运作

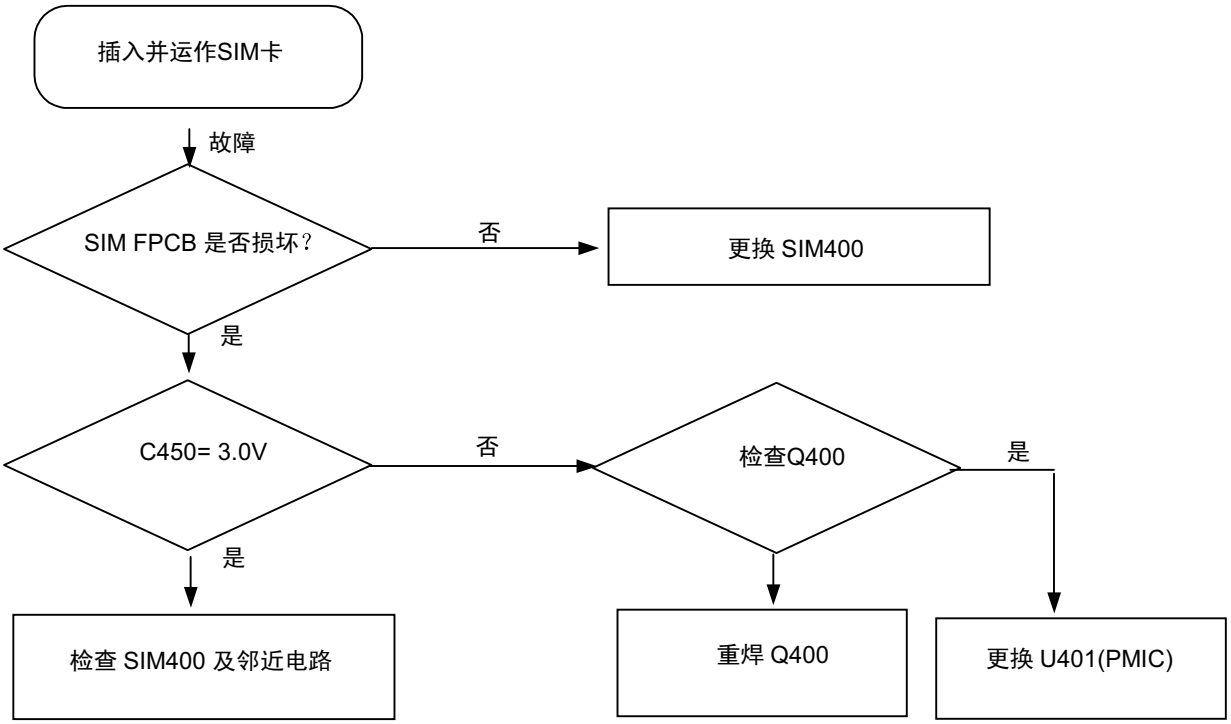

三星所有一内容可能有变动，恕不另行通知。
未经三星允许，不得使用本文件。

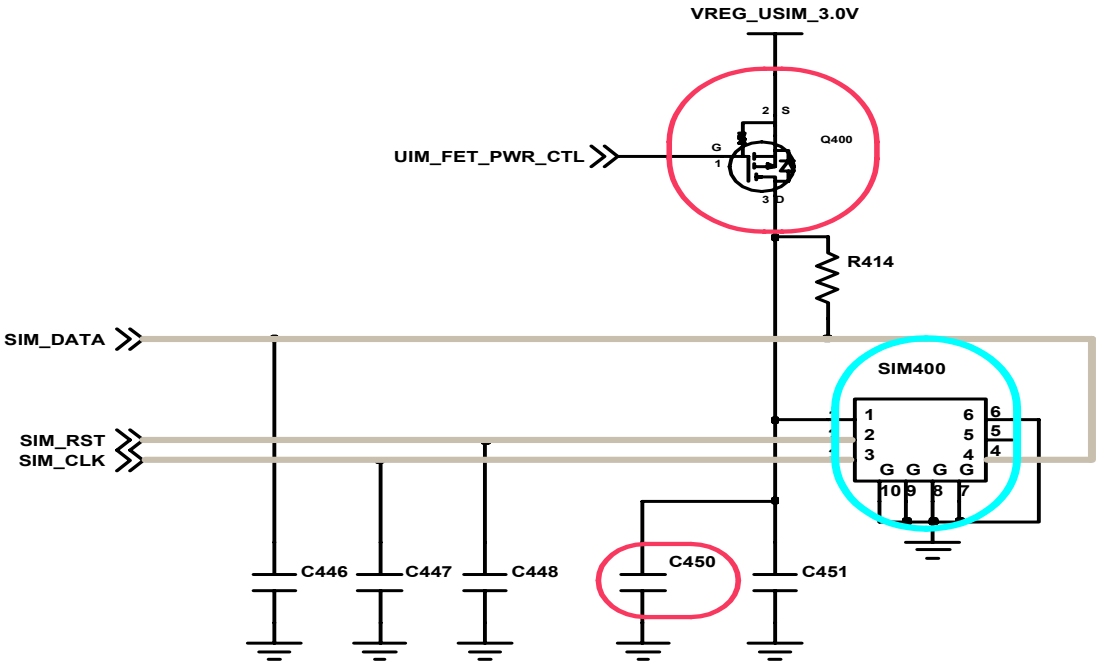

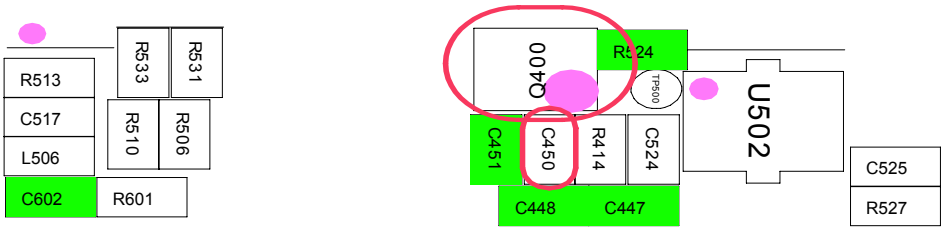

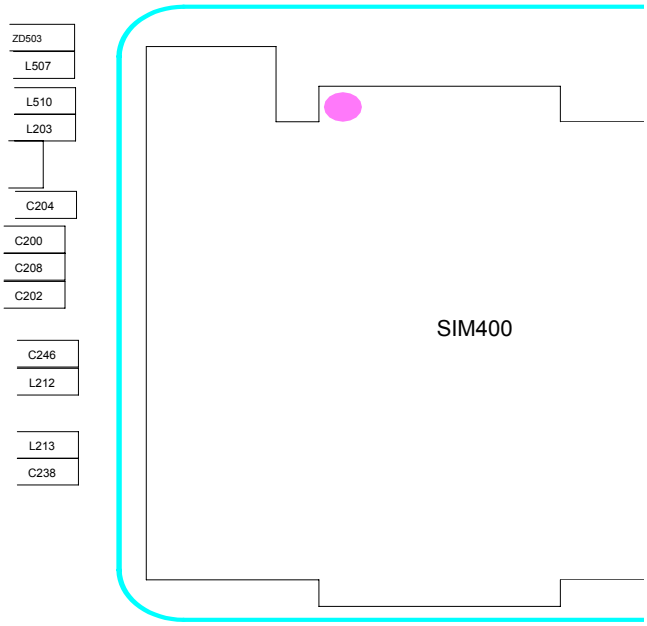

SAMSUNG Proprietary-Contents may change without notice
This Document can not be used without Samsung's authorization

8-3-9.照相机的运作

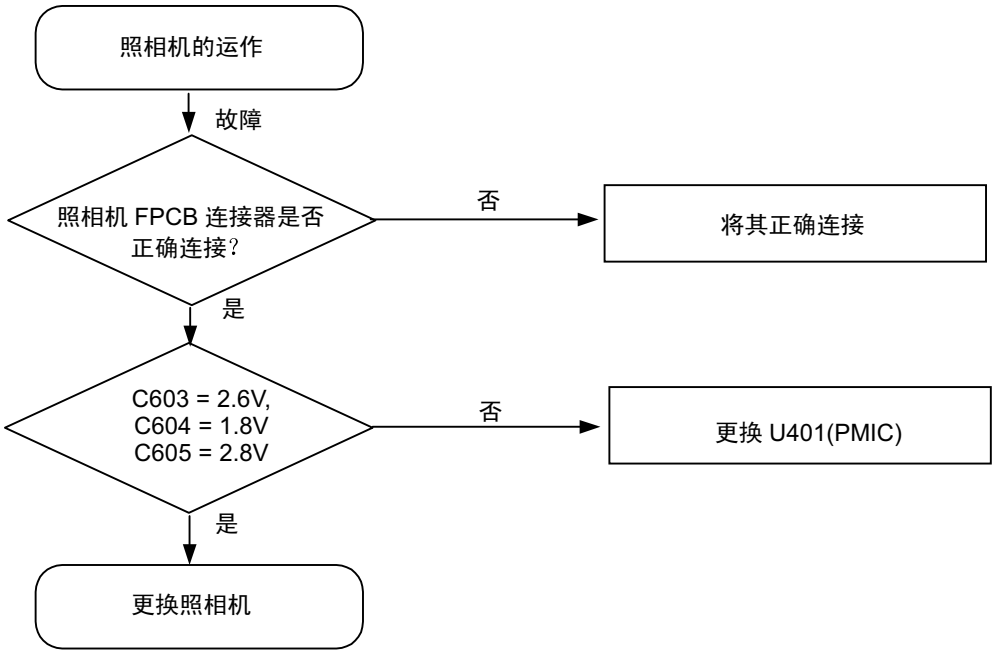

三星所有一内容可能有变动，恕不另行通知。
未经三星允许，不得使用本文件。

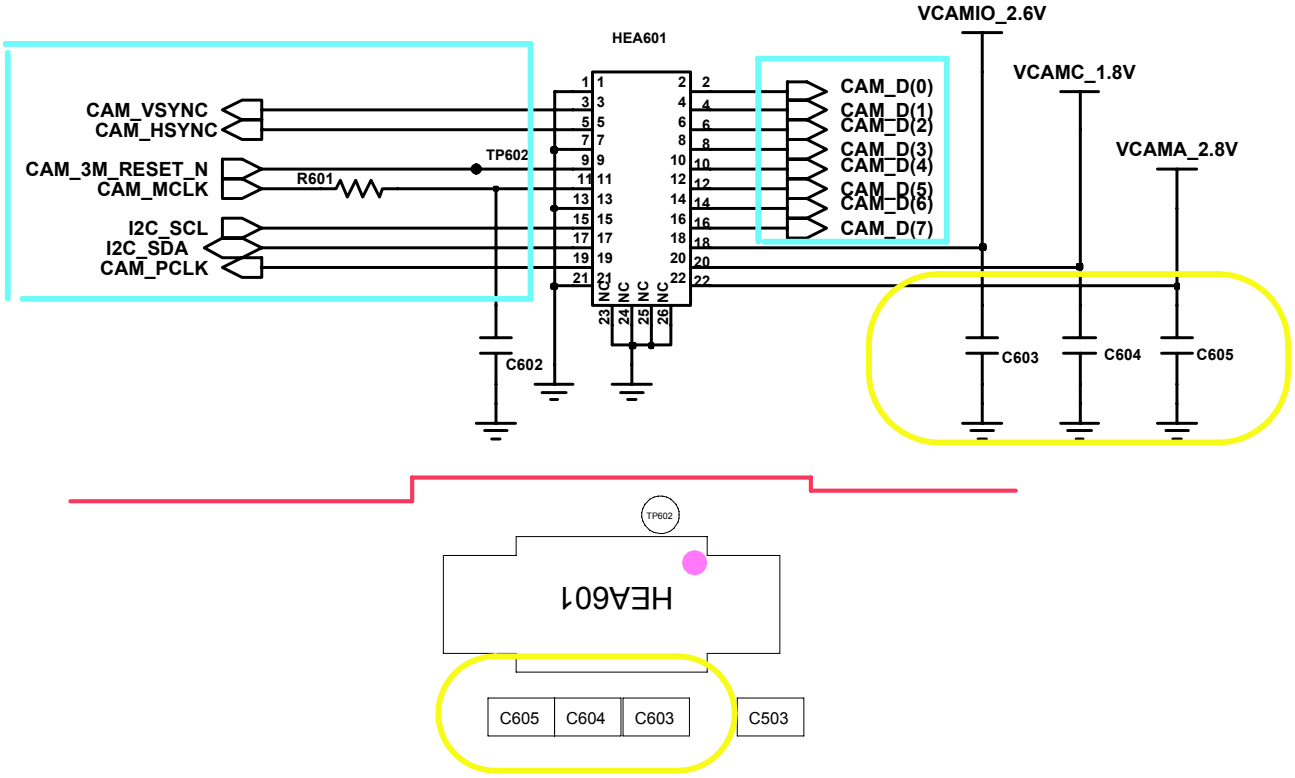

SAMSUNG Proprietary-Contents may change without notice
This Document can not be used without Samsung's authorization

8-4-1.GSM850接收器

**如果检查发射链，

不仅要检查射频设备，同样要检查电阻器、感应器和电容器。

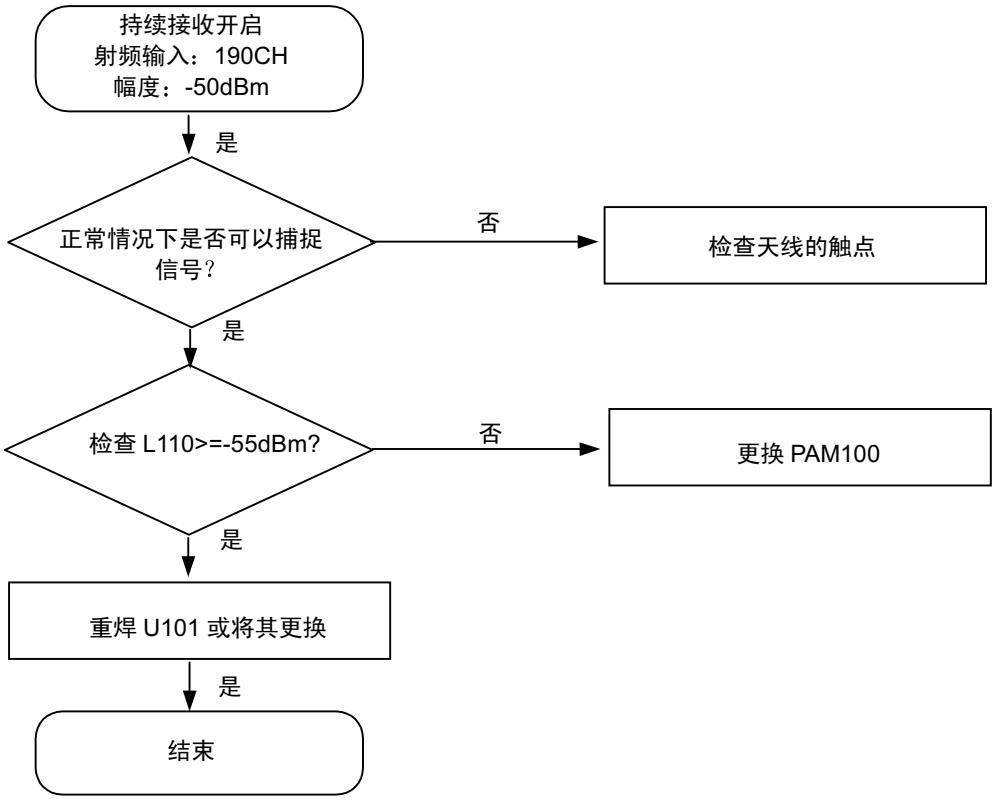

三星所有一内容可能有变动，恕不另行通知。
未经三星允许，不得使用本文件。

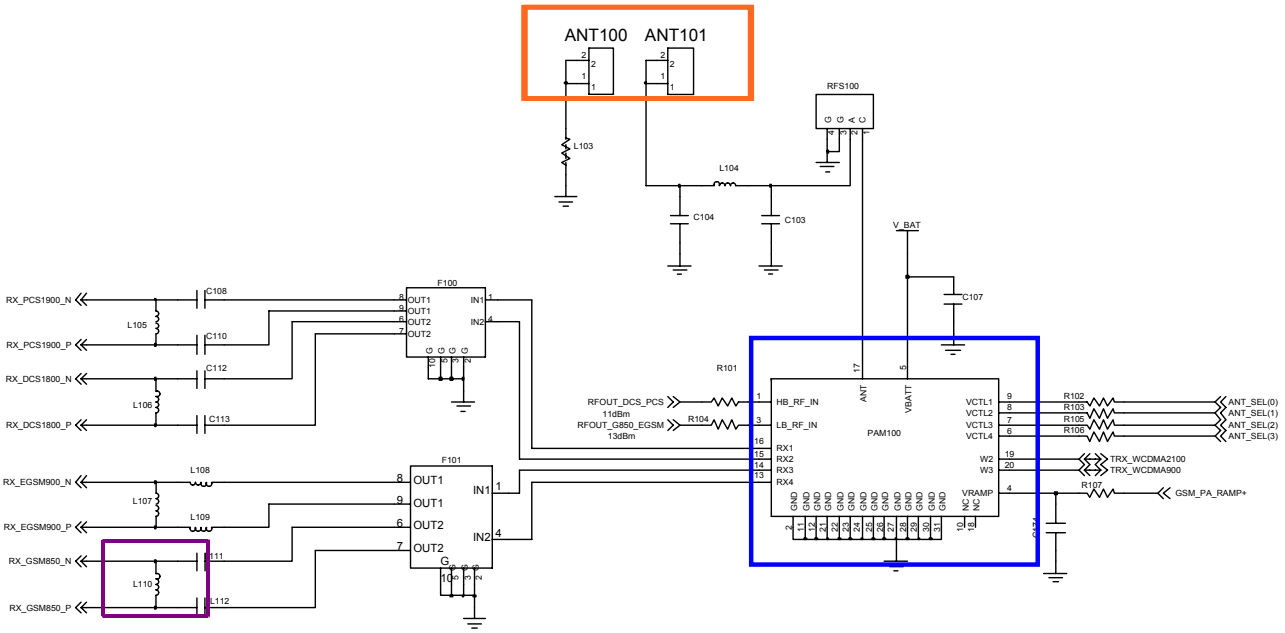

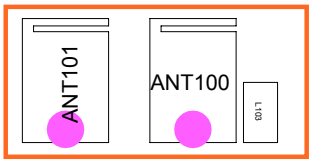

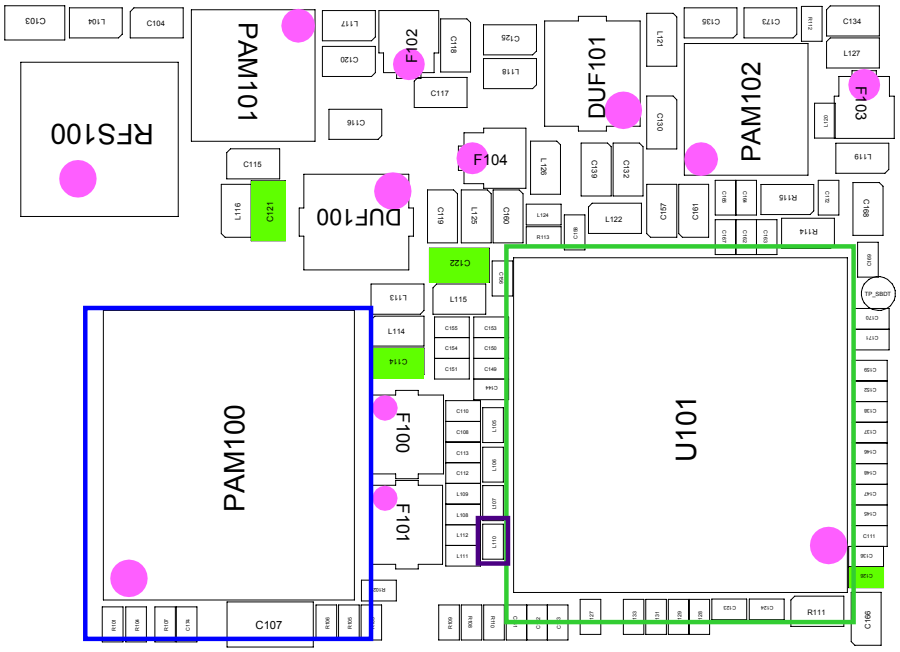

SAMSUNG Proprietary-Contents may change without notice
This Document can not be used without Samsung's authorization

8-4-2.GSM900接收器

**如果检查发射链，

不仅要检查射频设备，同样要检查电阻器、感应器和电容器。

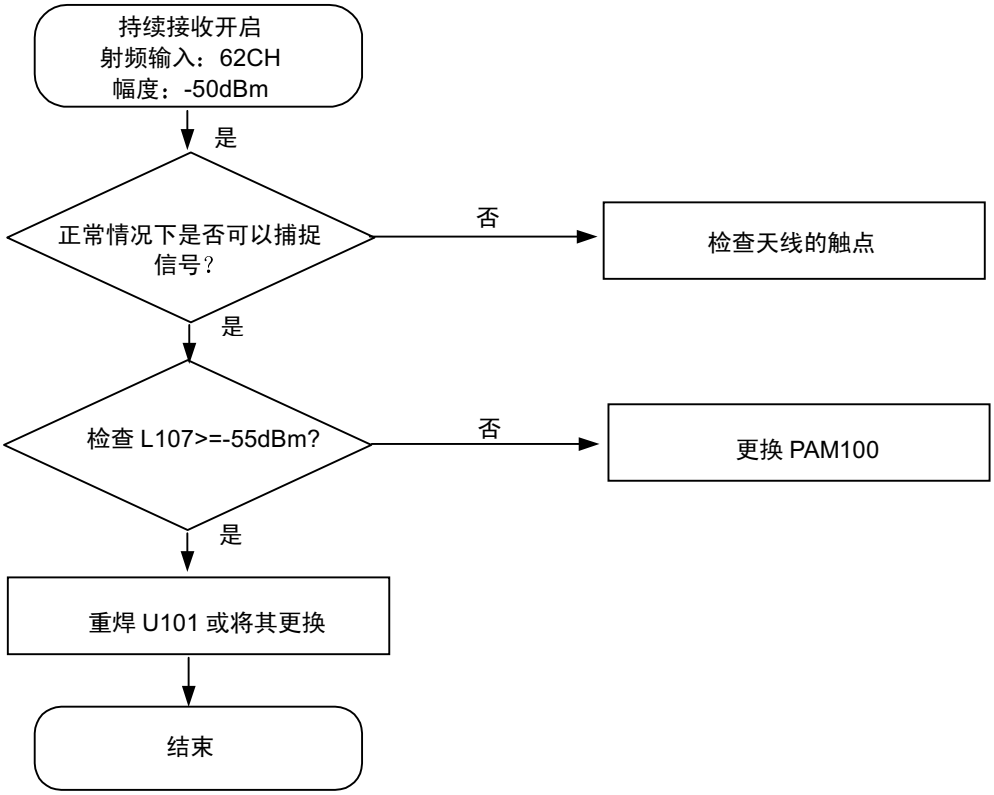

三星所有一内容可能有变动，恕不另行通知。
未经三星允许，不得使用本文件。

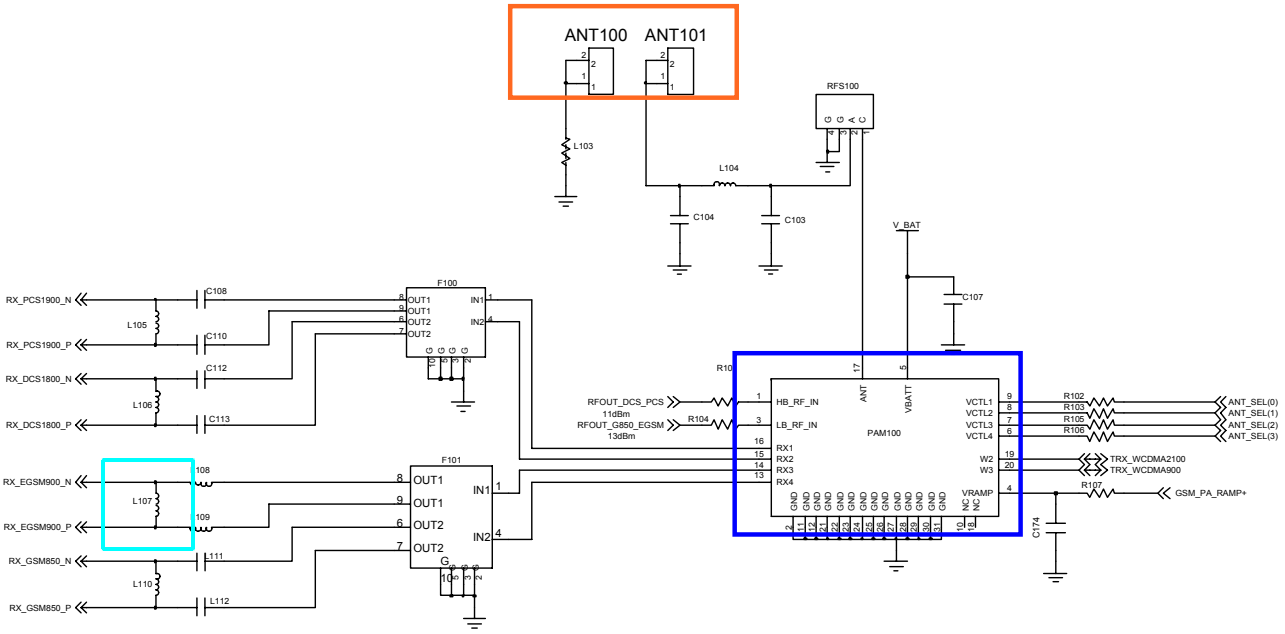

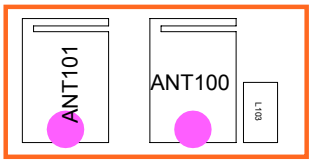

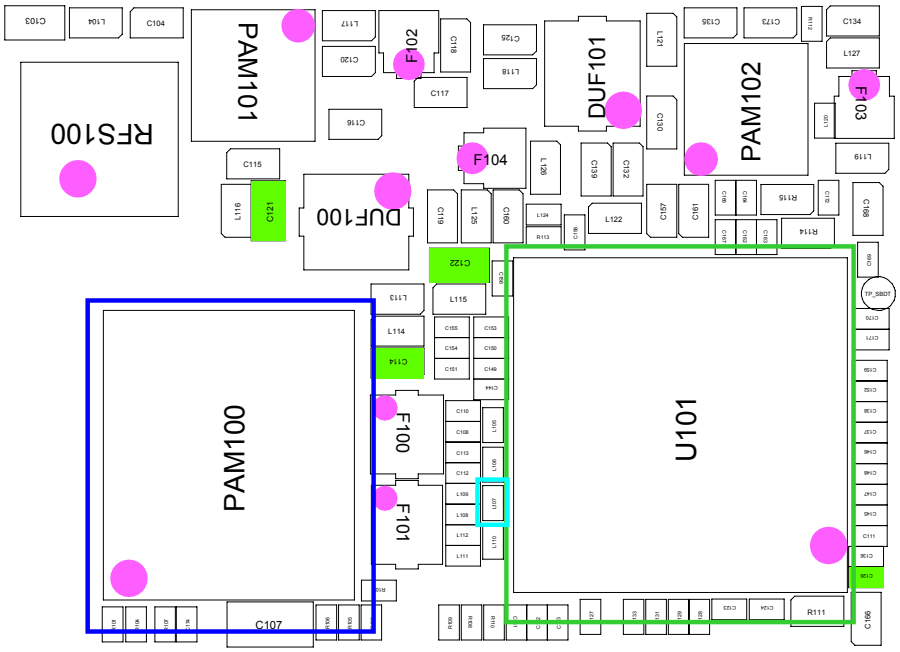

SAMSUNG Proprietary-Contents may change without notice
This Document can not be used without Samsung's authorization

8-4-3.DCS/PCS接收器

**如果检查发射链，

不仅要检查射频设备，同样要检查电阻器、感应器和电容器。

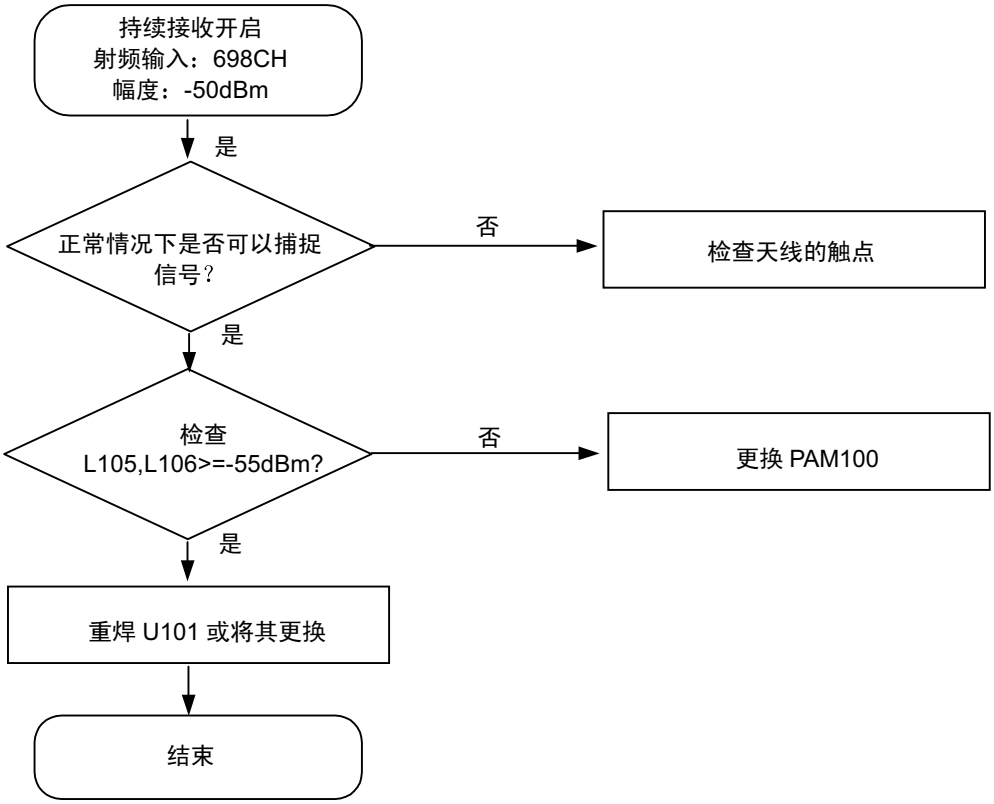

三星所有一内容可能有变动，恕不另行通知。
未经三星允许，不得使用本文件。

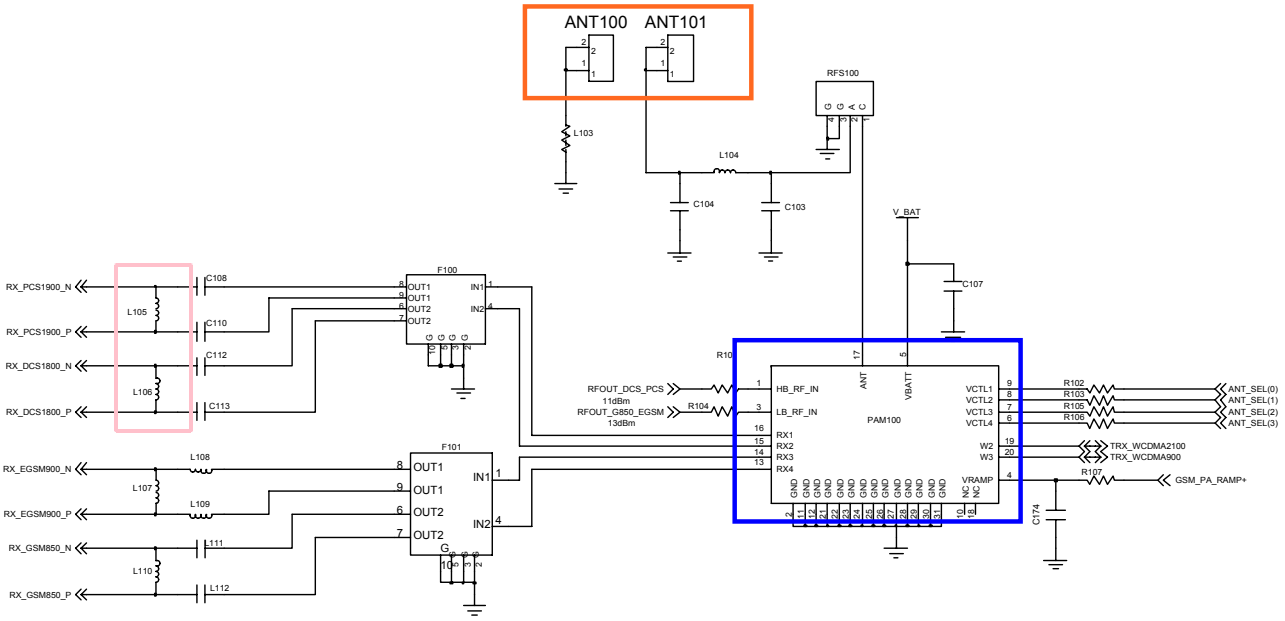

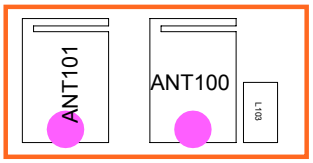

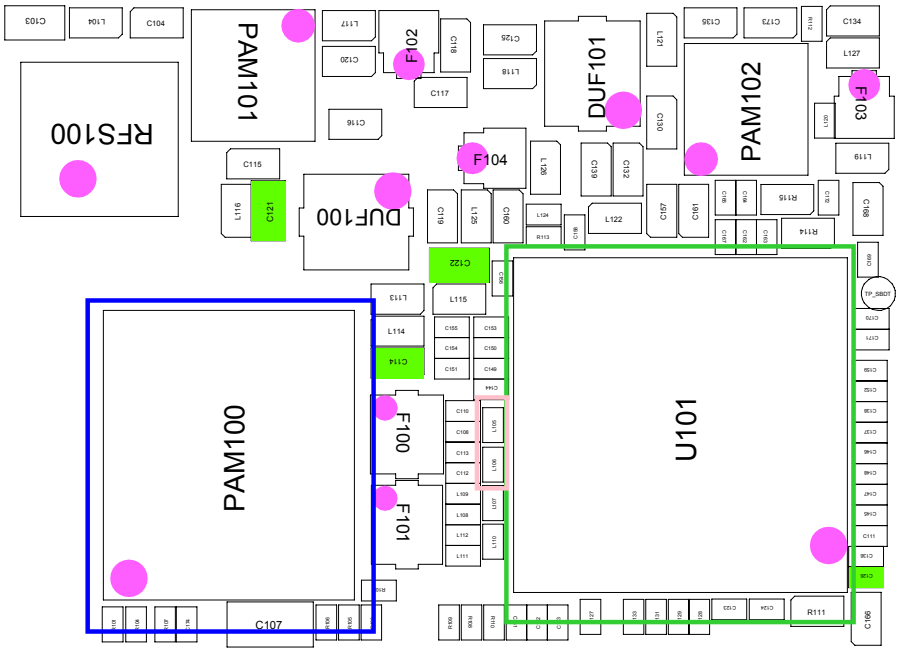

SAMSUNG Proprietary-Contents may change without notice
This Document can not be used without Samsung's authorization

8-4-4.WCDMA 带宽1 接收器

**如果检查发射链，

不仅要检查射频设备，同样要检查电阻器、感应器和电容器。

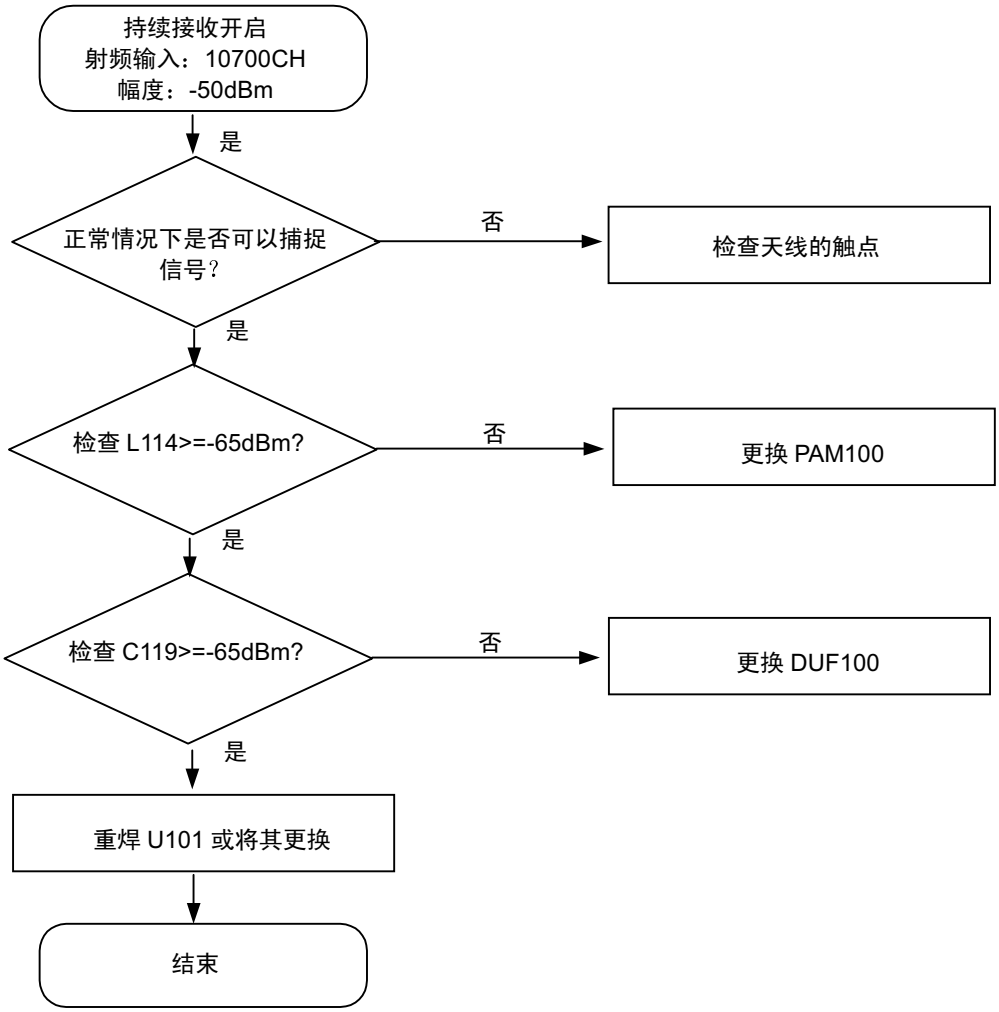

三星所有一内容可能有变动，恕不另行通知。
未经三星允许，不得使用本文件。

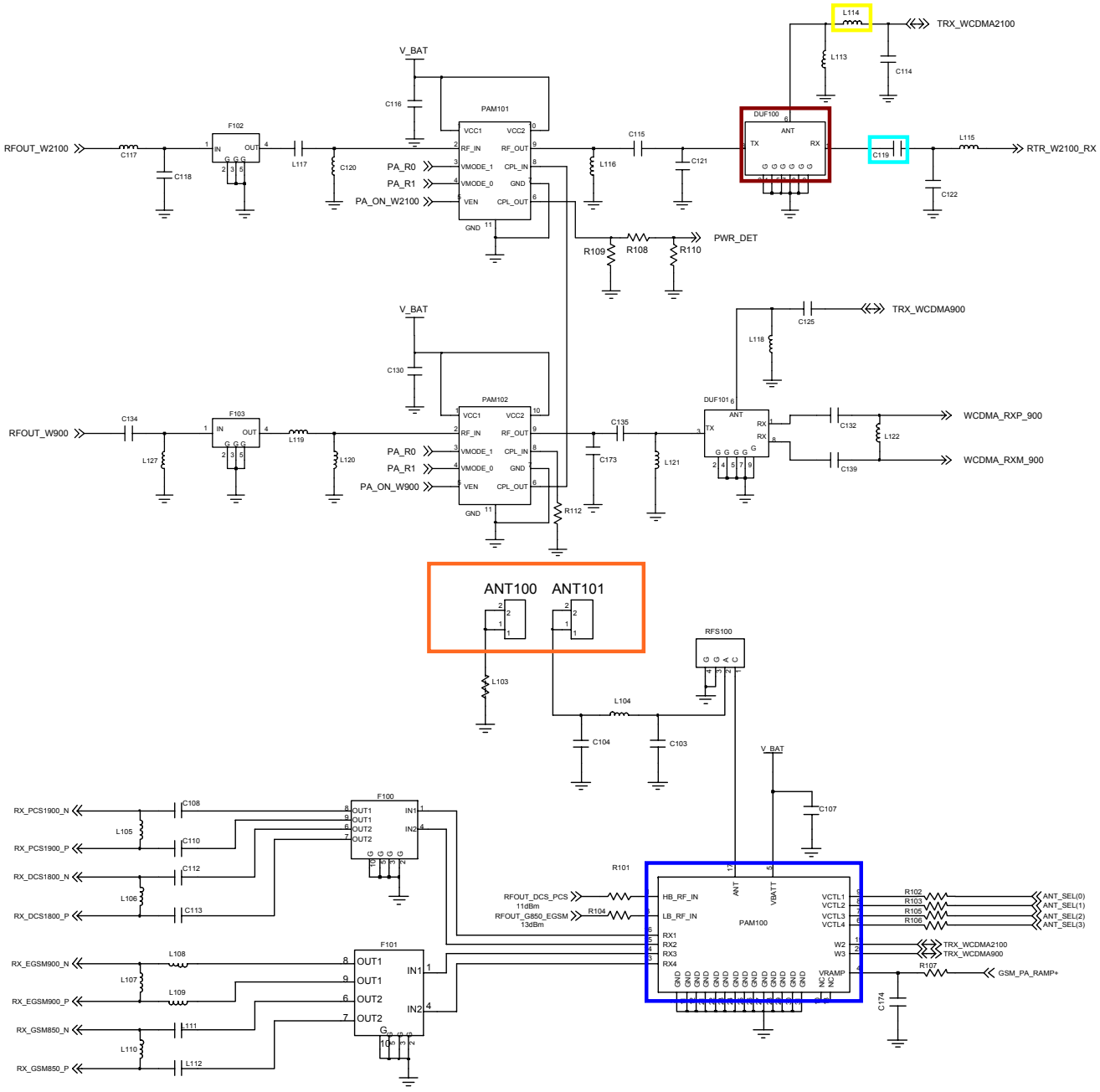

SAMSUNG Proprietary-Contents may change without notice
This Document can not be used without Samsung's authorization

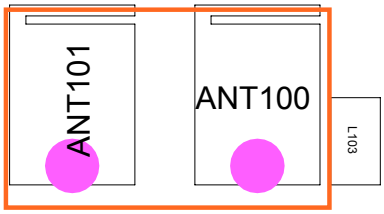

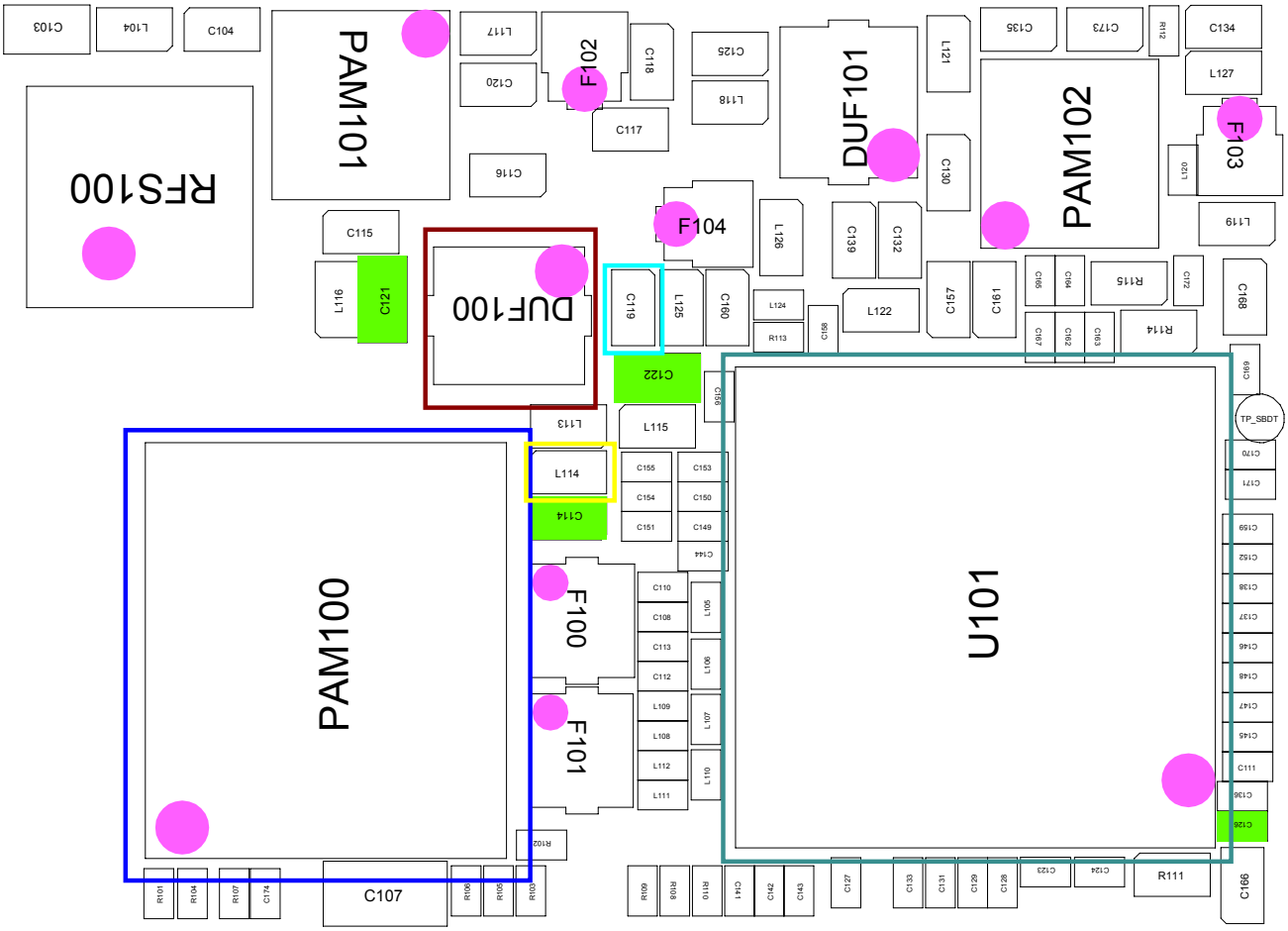

SAMSUNG Proprietary-Contents may change without notice
This Document can not be used without Samsung's authorization

8-4-5.WCDMA 带宽8 接收器

**如果检查发射链，

不仅要检查射频设备，同样要检查电阻器、感应器和电容器。

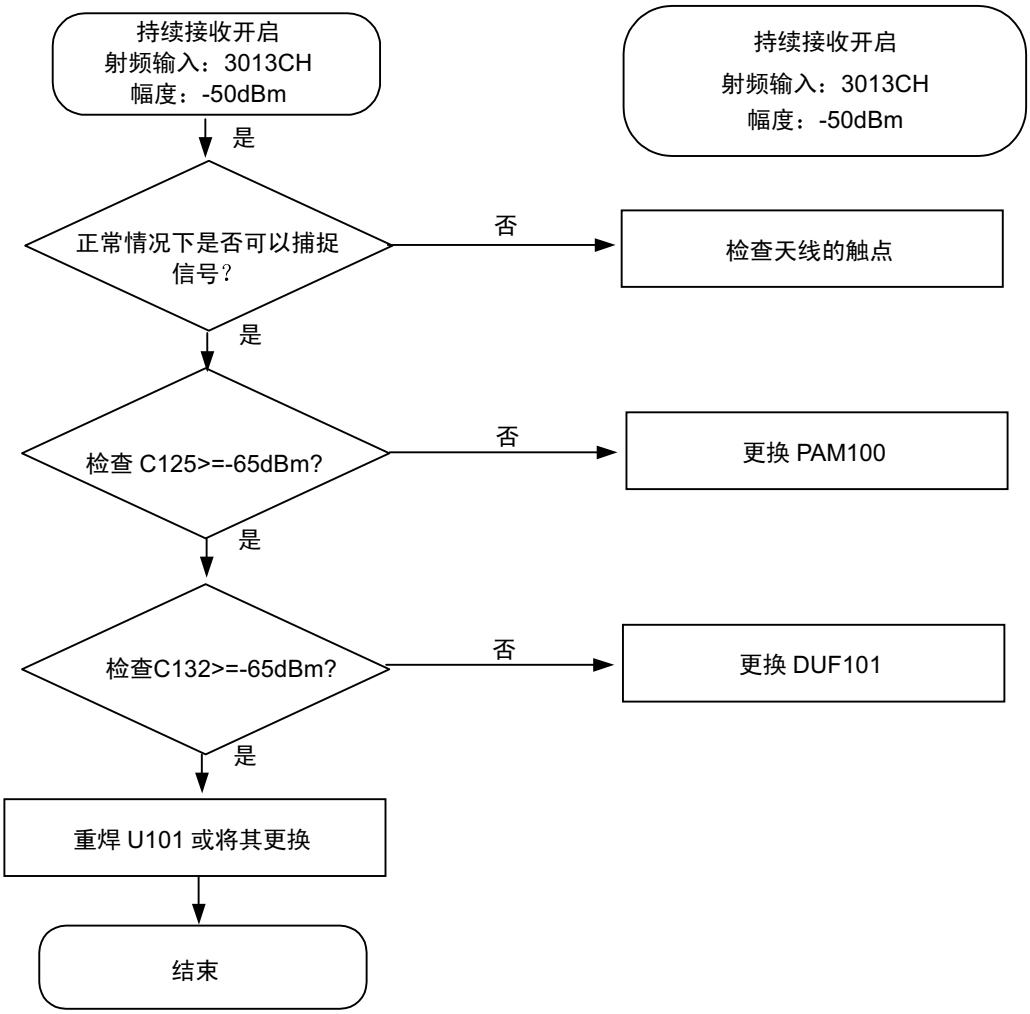

三星所有—内容可能有变动，恕不另行通知。
未经三星允许，不得使用本文件。

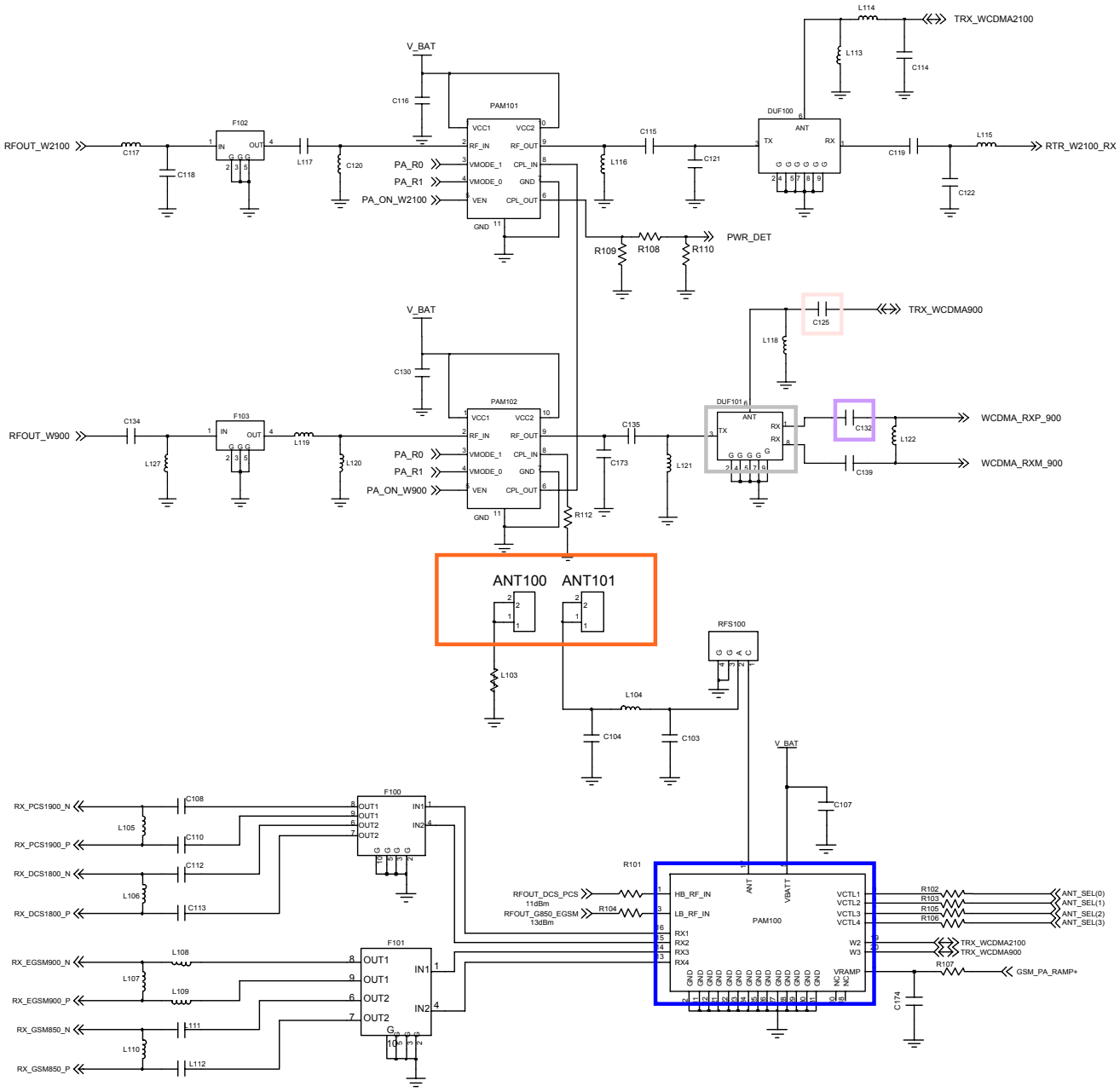

SAMSUNG Proprietary-Contents may change without notice
This Document can not be used without Samsung's authorization

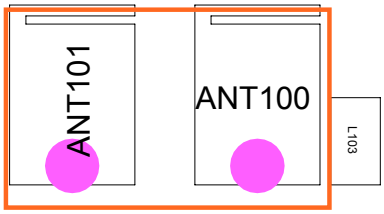

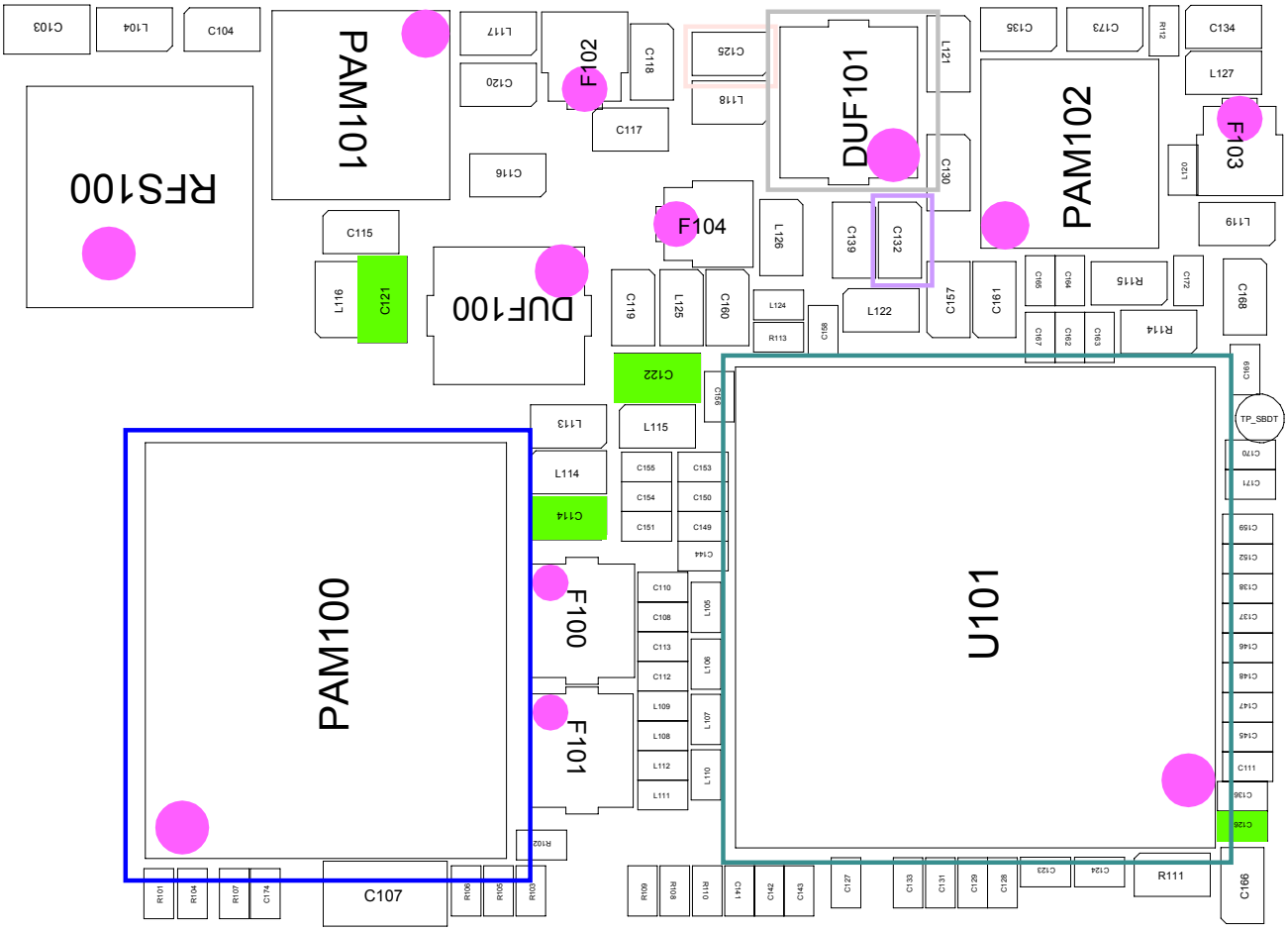

SAMSUNG Proprietary-Contents may change without notice
This Document can not be used without Samsung's authorization

8-4-6.GSM850/900发射器

**如果检查发射链，

不仅要检查射频设备，同样要检查电阻器、感应器和电容器。

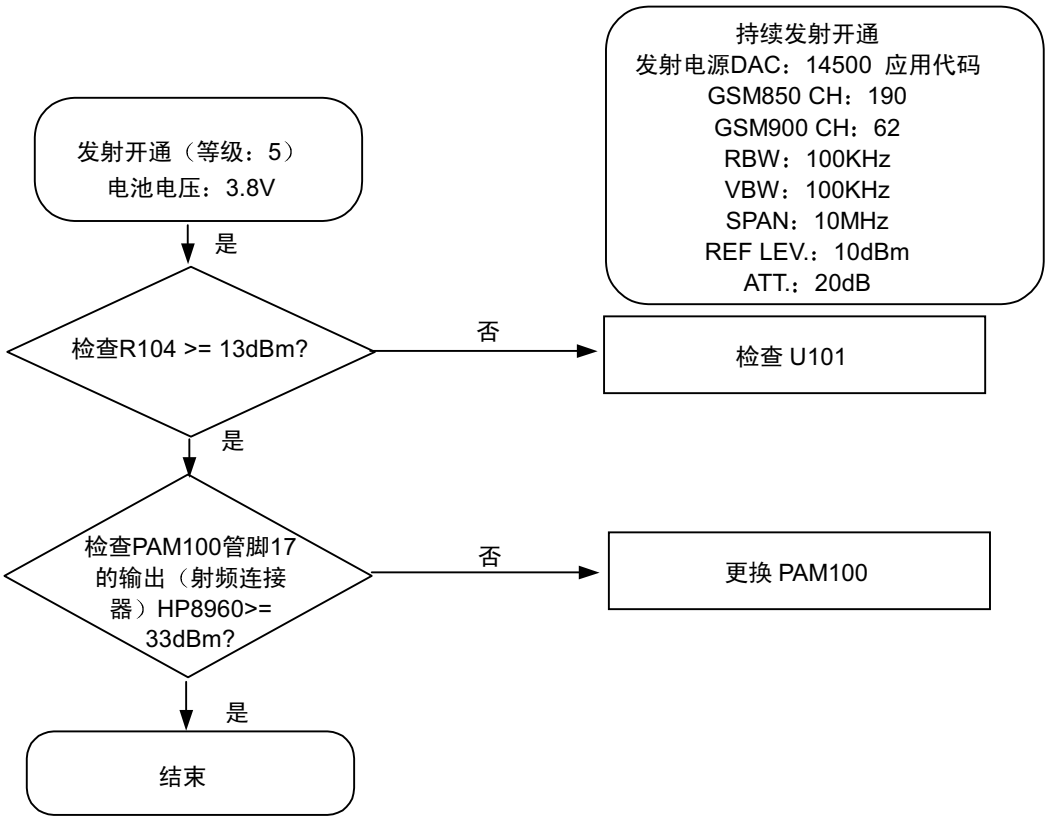

三星所有一内容可能有变动，恕不另行通知。
未经三星允许，不得使用本文件。

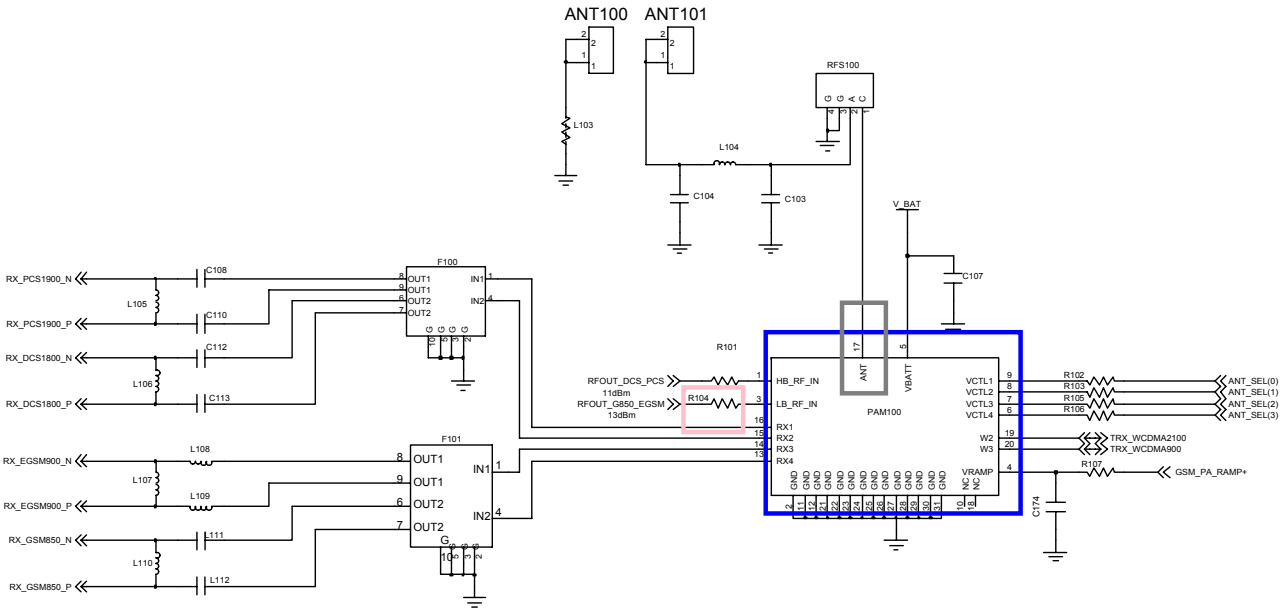

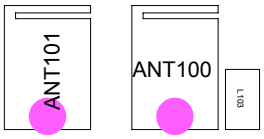

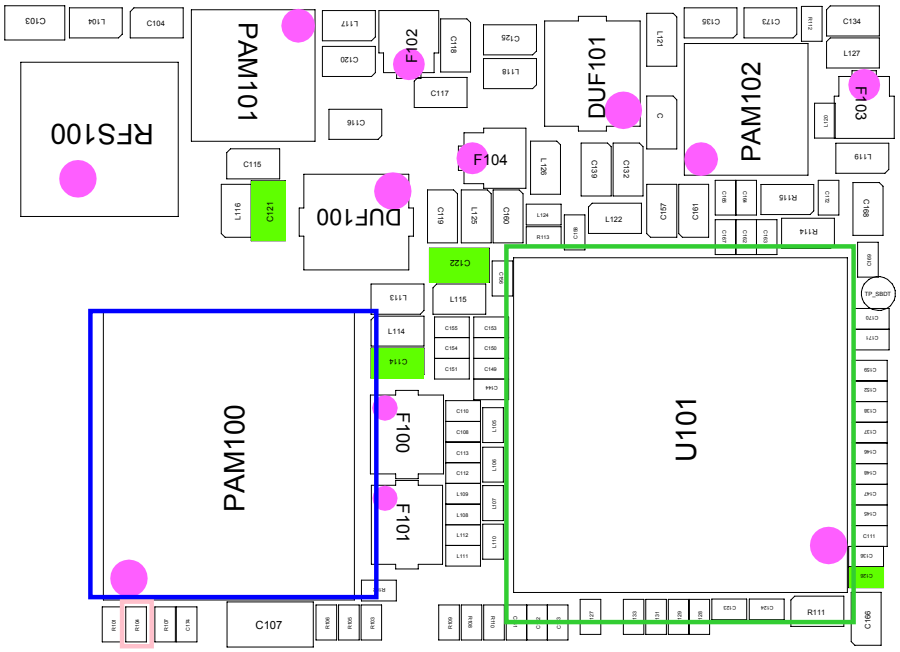

SAMSUNG Proprietary-Contents may change without notice
This Document can not be used without Samsung's authorization

8-4-7.DCS/PCS发射器

**如果检查发射链，

不仅要检查射频设备，同样要检查电阻器、感应器和电容器。

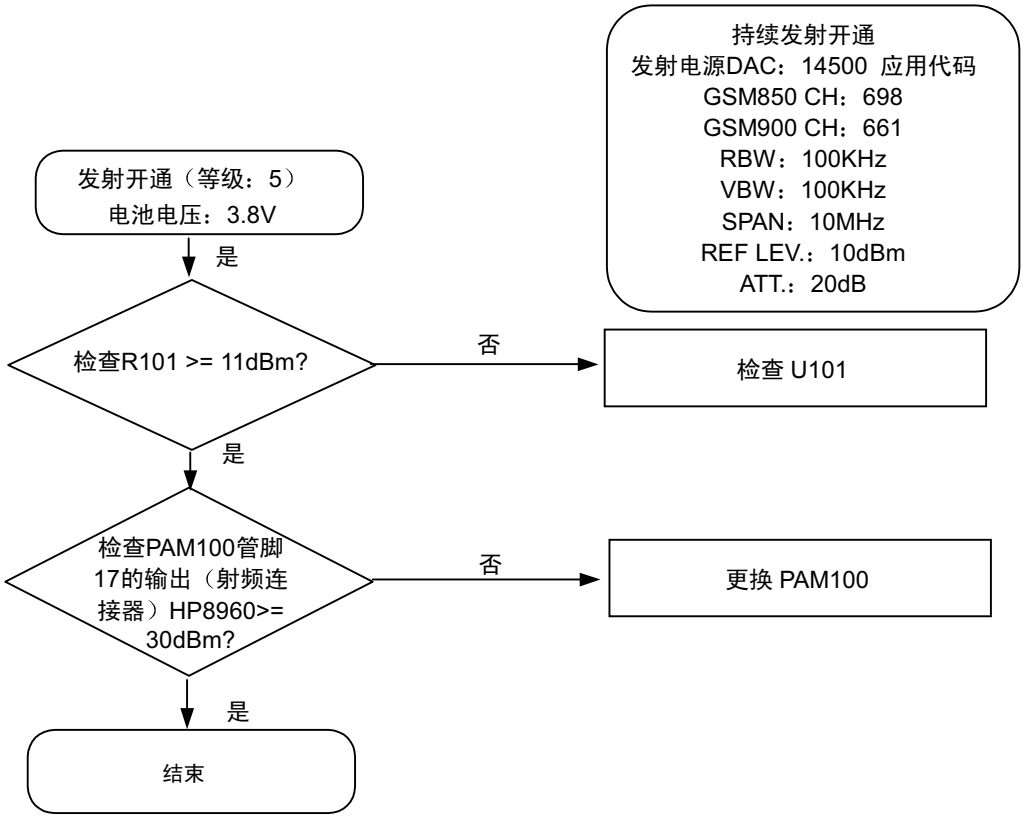

三星所有一内容可能有变动，恕不另行通知。
未经三星允许，不得使用本文件。

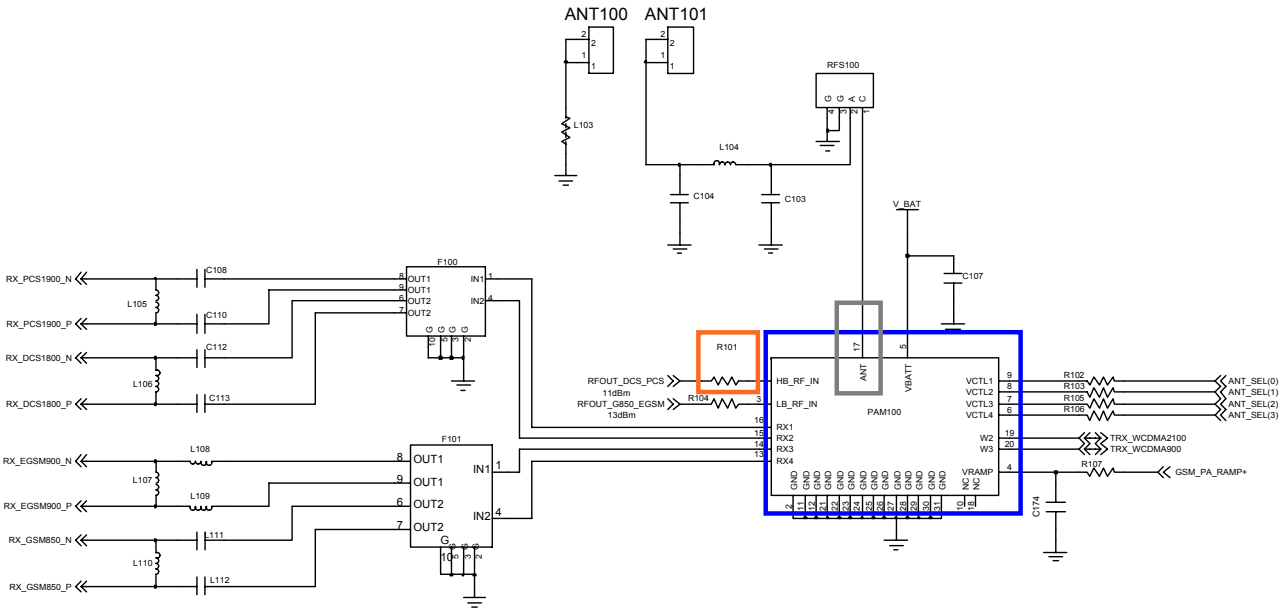

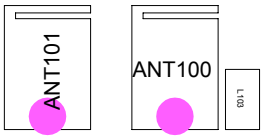

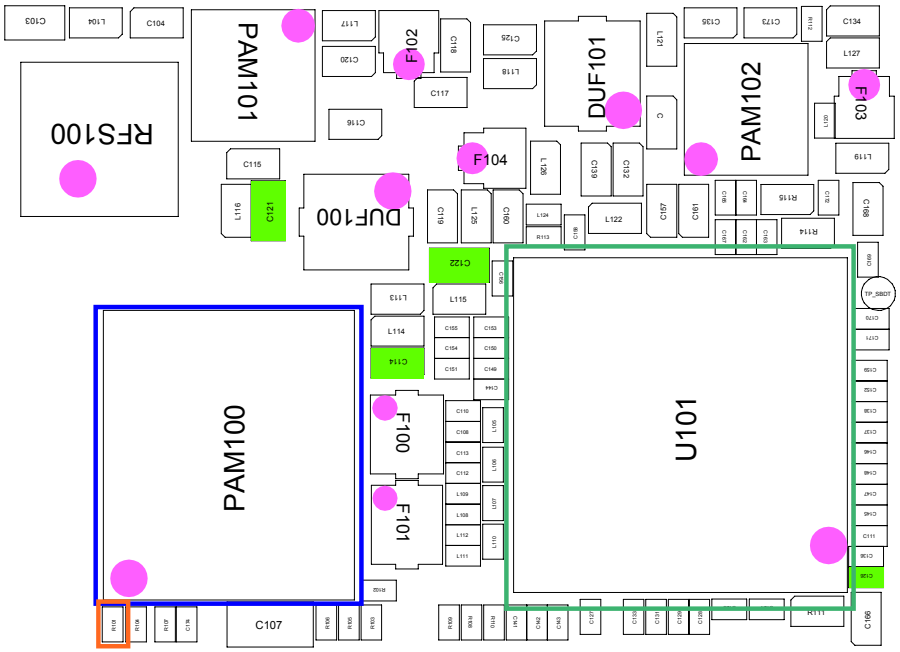

SAMSUNG Proprietary-Contents may change without notice
This Document can not be used without Samsung's authorization

8-4-8.WCDMA 带宽1 发射器

**如果检查发射链，

不仅要检查射频设备，同样要检查电阻器、感应器和电容器。

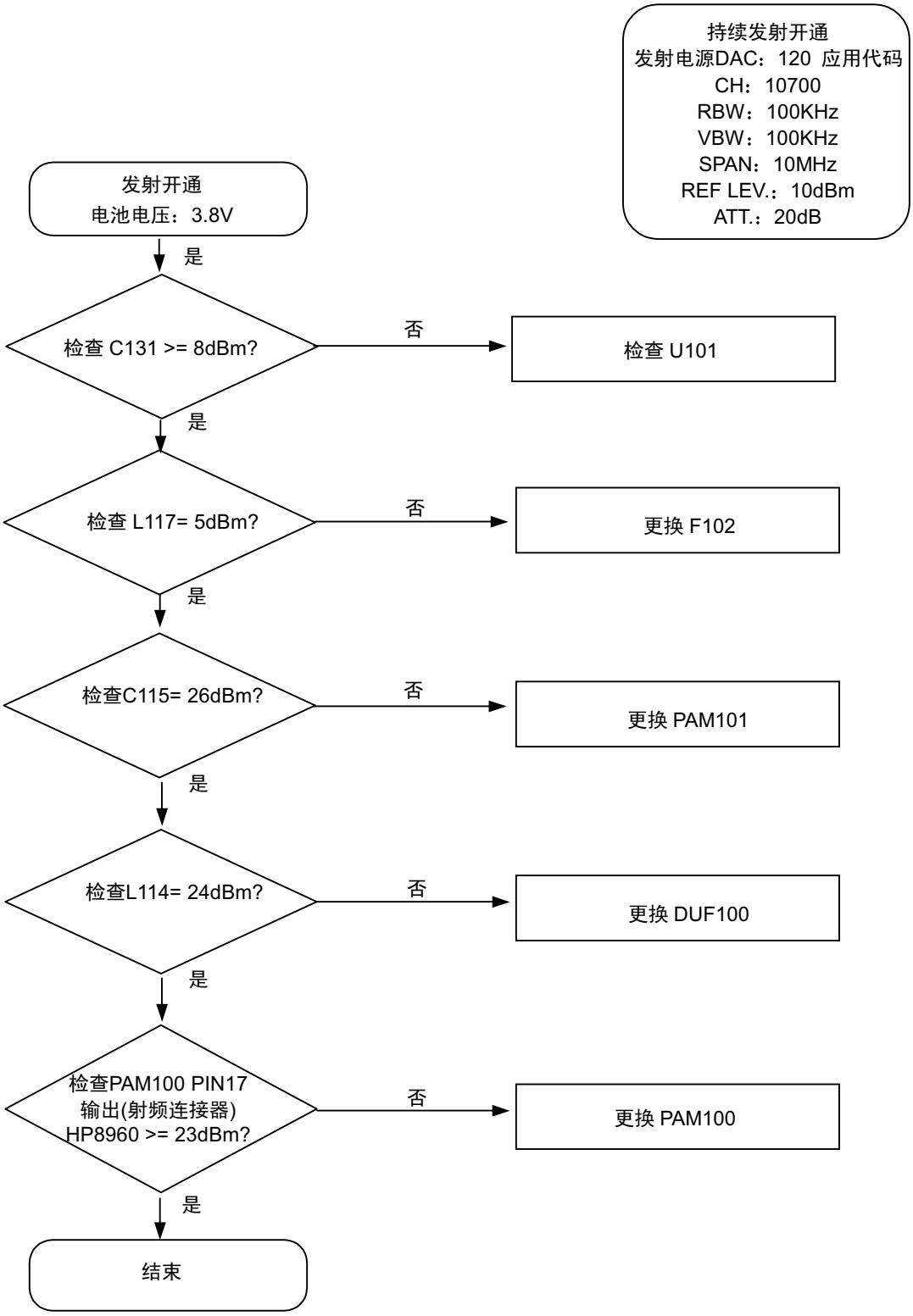

三星所有一内容可能有变动，恕不另行通知。
未经三星允许，不得使用本文件。

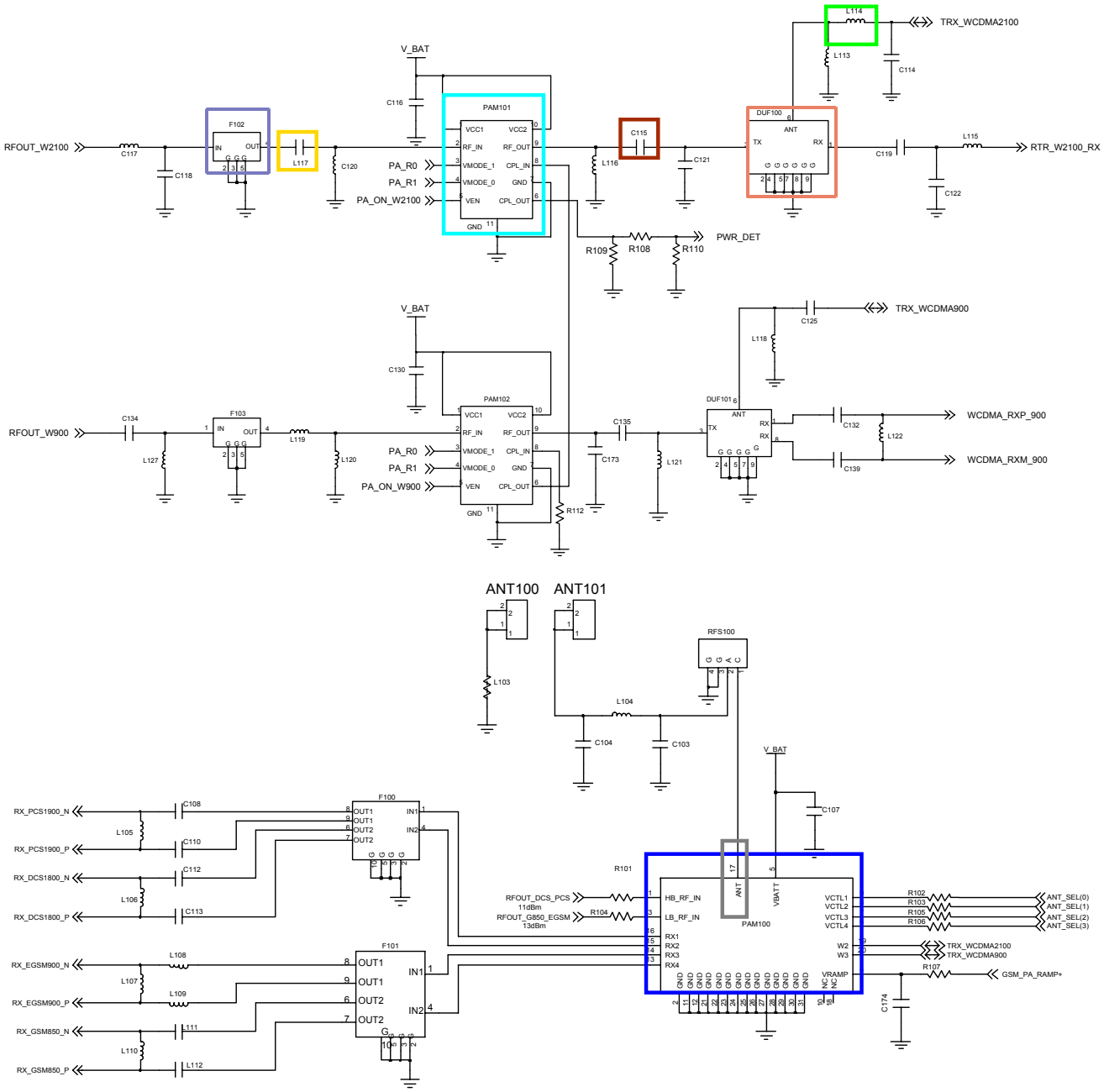

SAMSUNG Proprietary-Contents may change without notice
This Document can not be used without Samsung's authorization

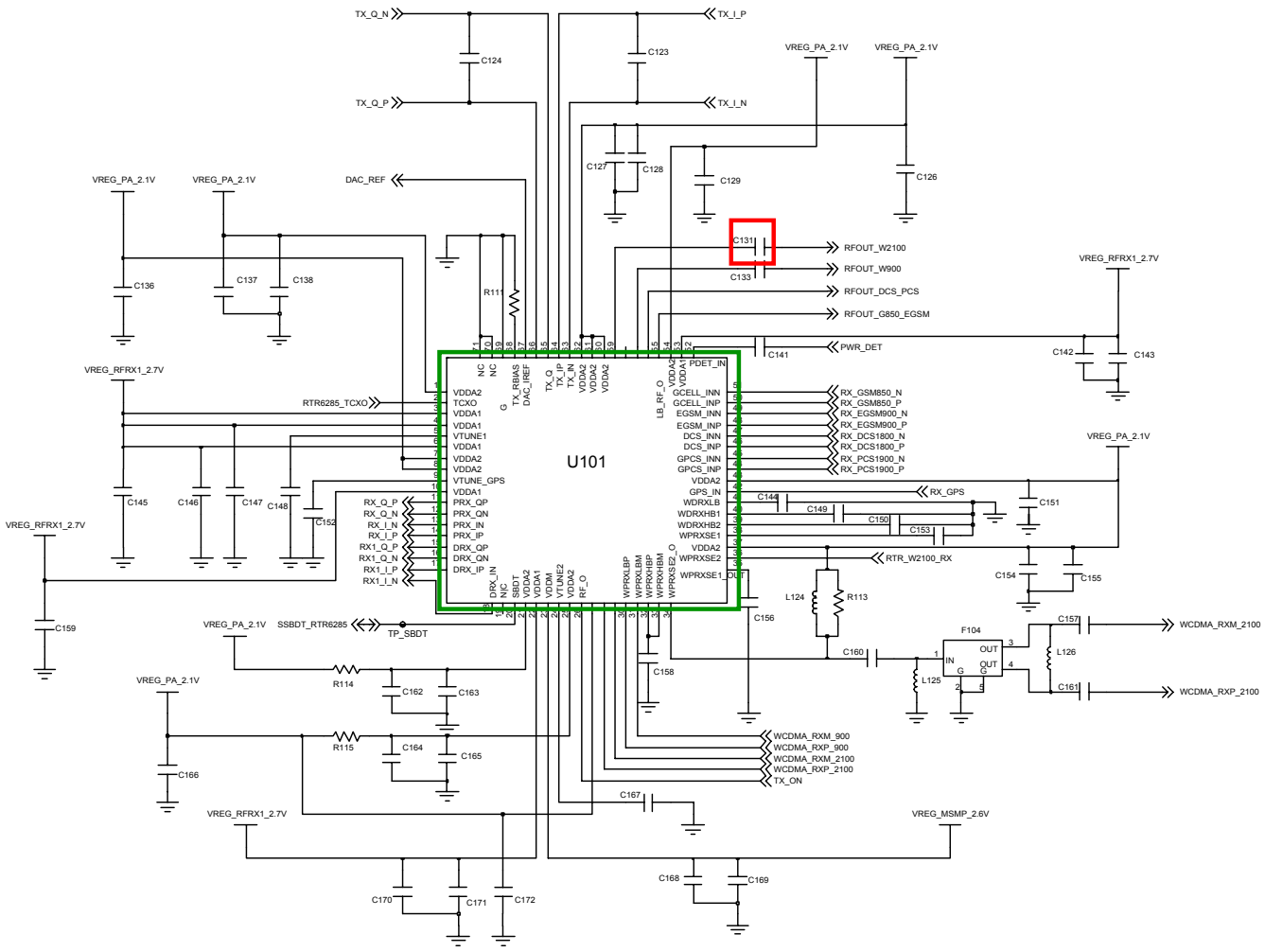

SAMSUNG Proprietary-Contents may change without notice
This Document can not be used without Samsung's authorization

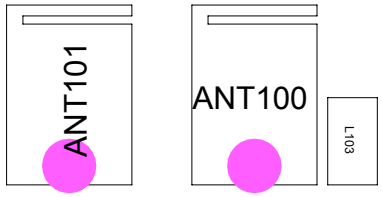

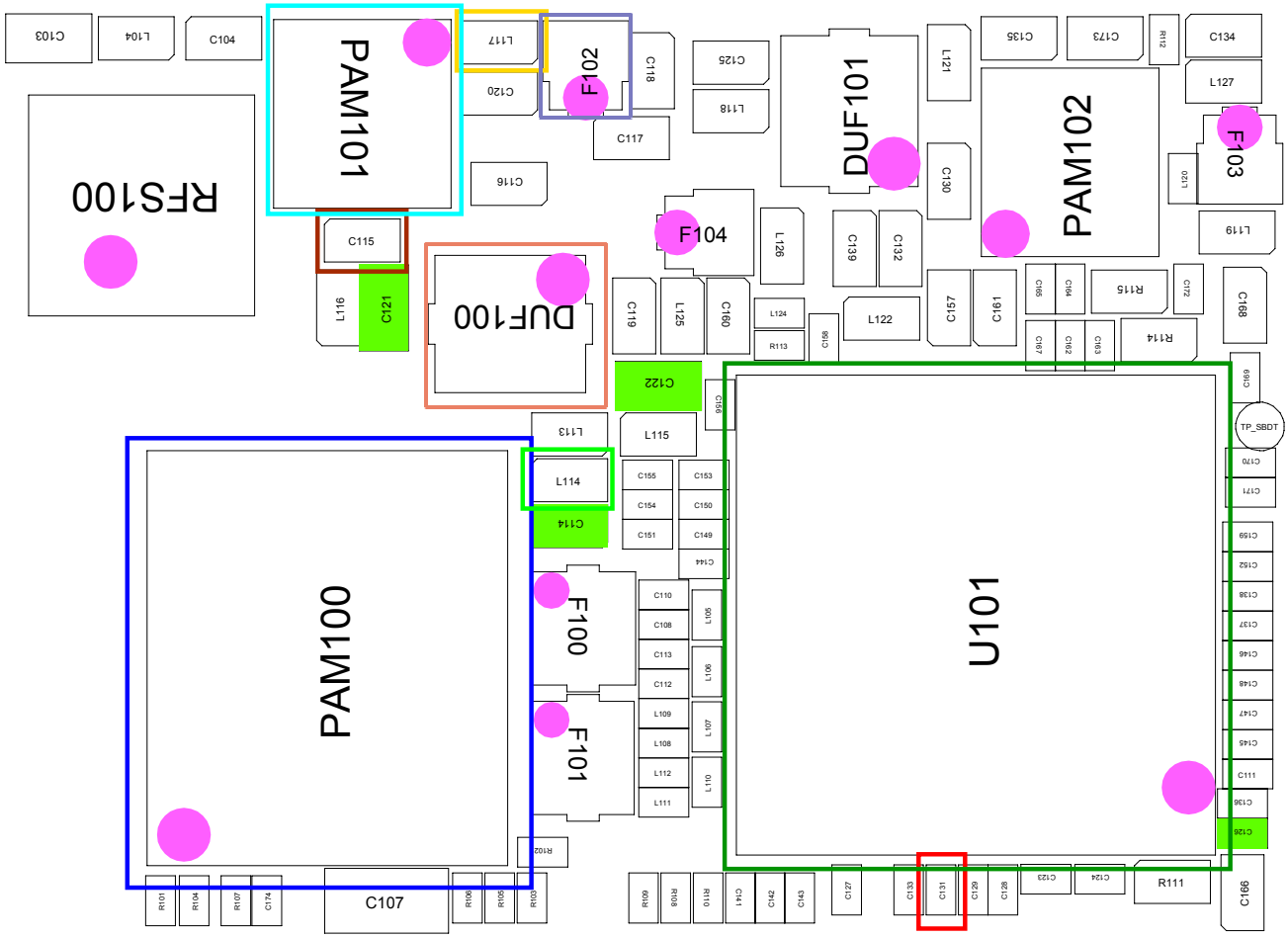

SAMSUNG Proprietary-Contents may change without notice
This Document can not be used without Samsung's authorization

8-4-9.WCDMA 带宽8 发射器

**如果检查发射链，

不仅要检查射频设备，同样要检查电阻器、感应器和电容器。

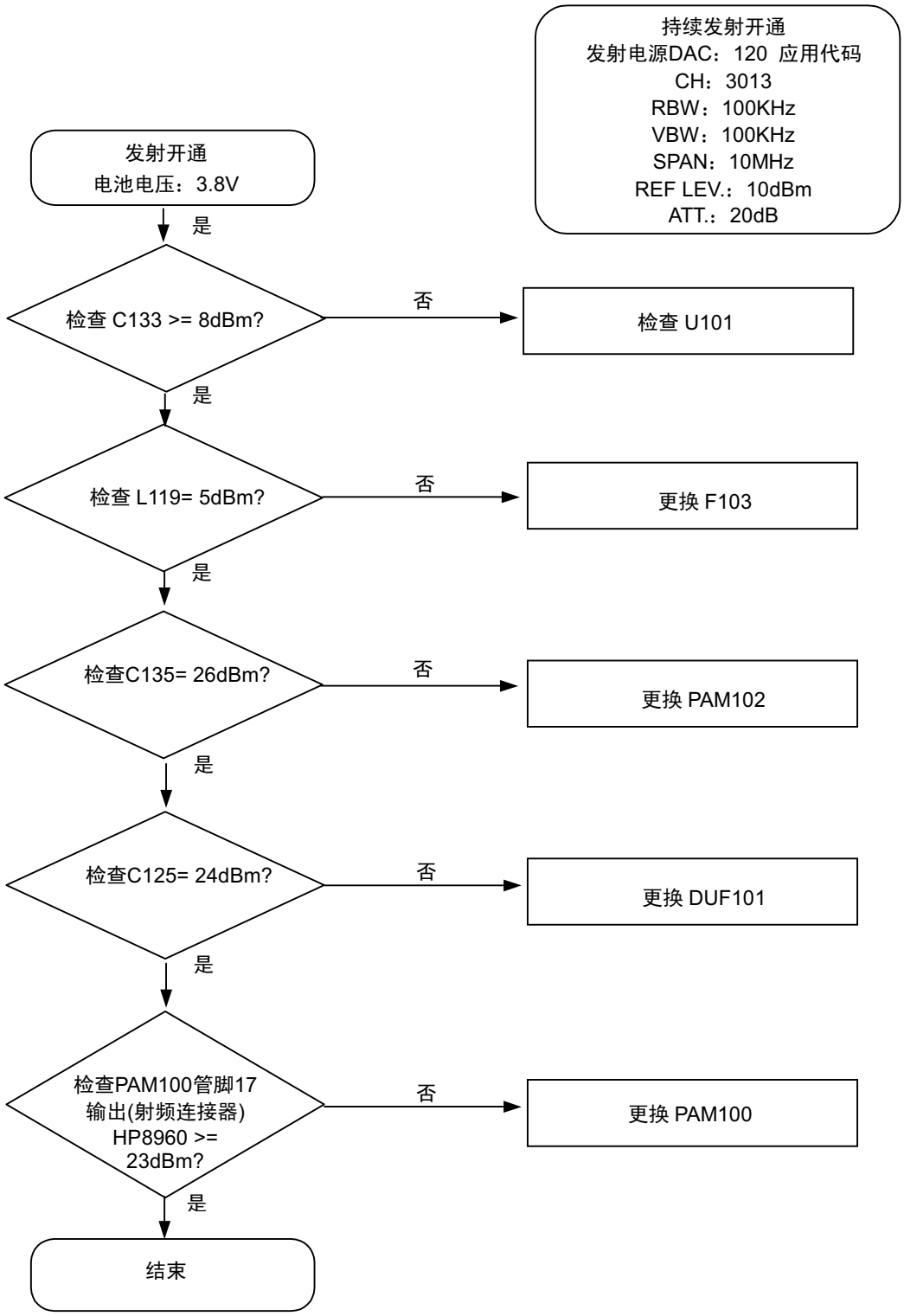

三星所有一内容可能有变动，恕不另行通知。
未经三星允许，不得使用本文件。

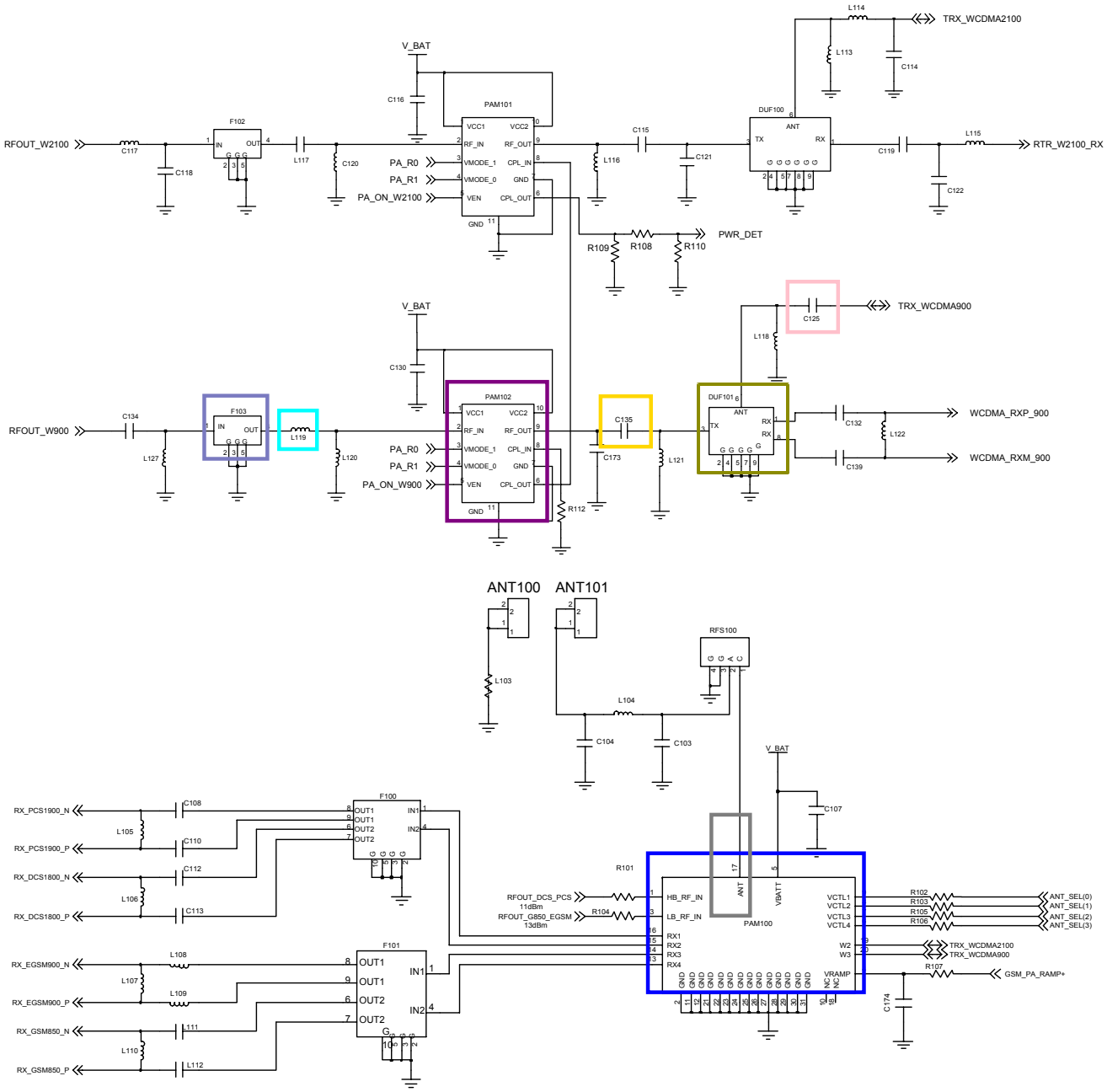

SAMSUNG Proprietary-Contents may change without notice
This Document can not be used without Samsung's authorization

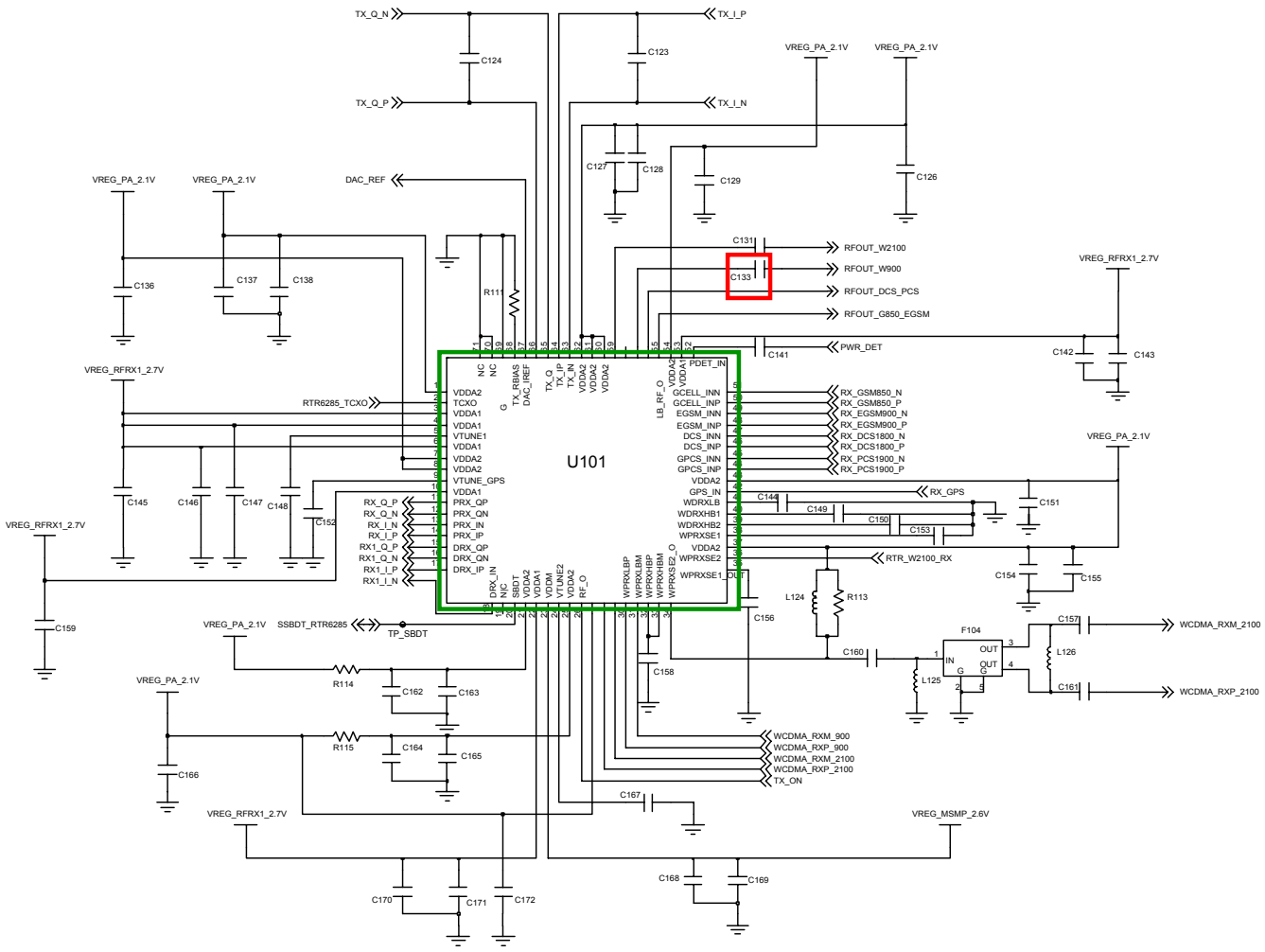

SAMSUNG Proprietary-Contents may change without notice
This Document can not be used without Samsung's authorization

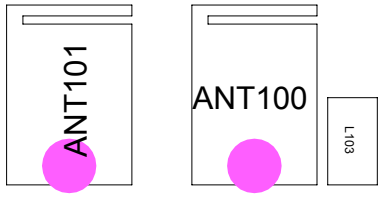

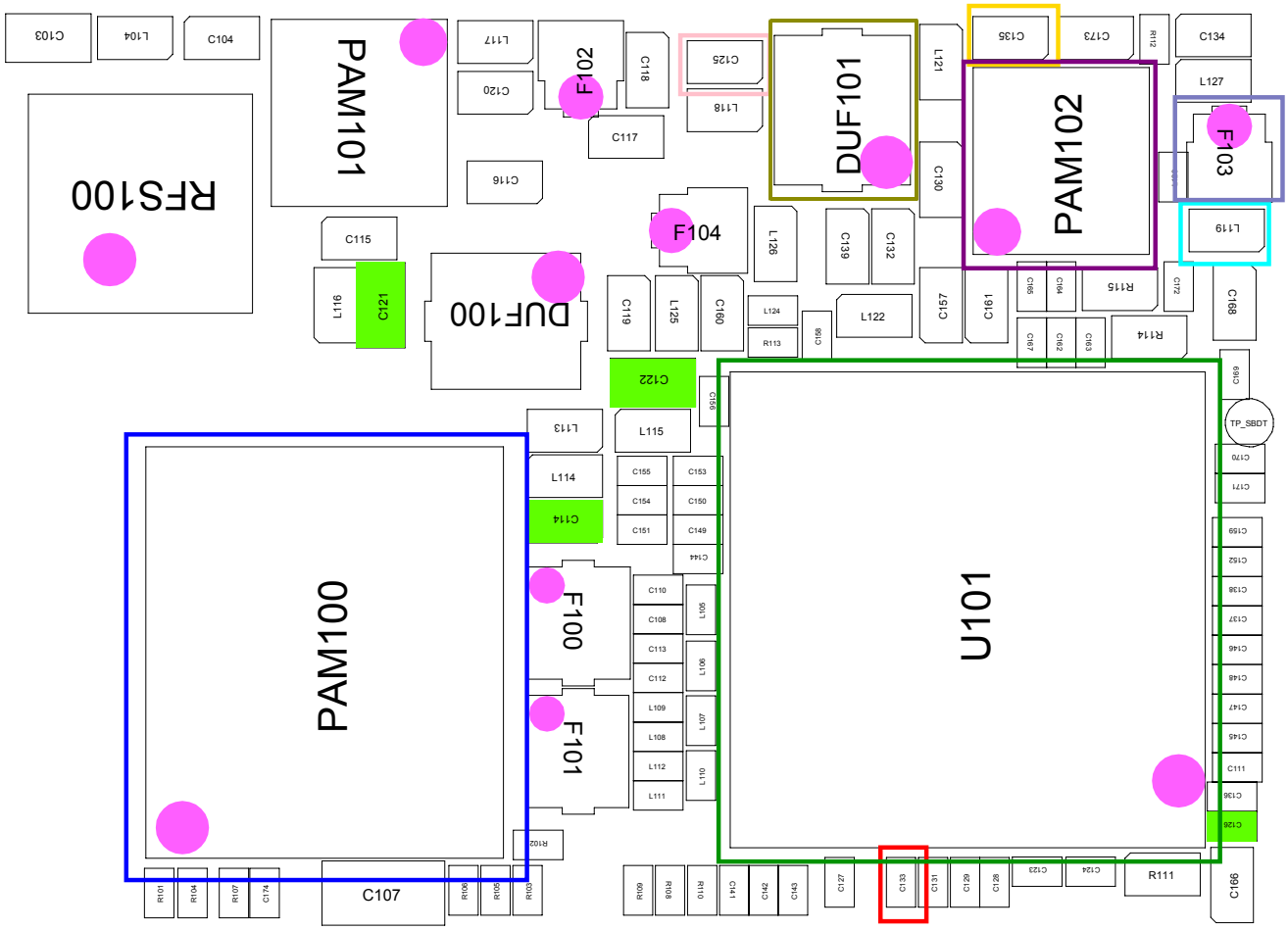

SAMSUNG Proprietary-Contents may change without notice
This Document can not be used without Samsung's authorization

8-4-10.蓝牙

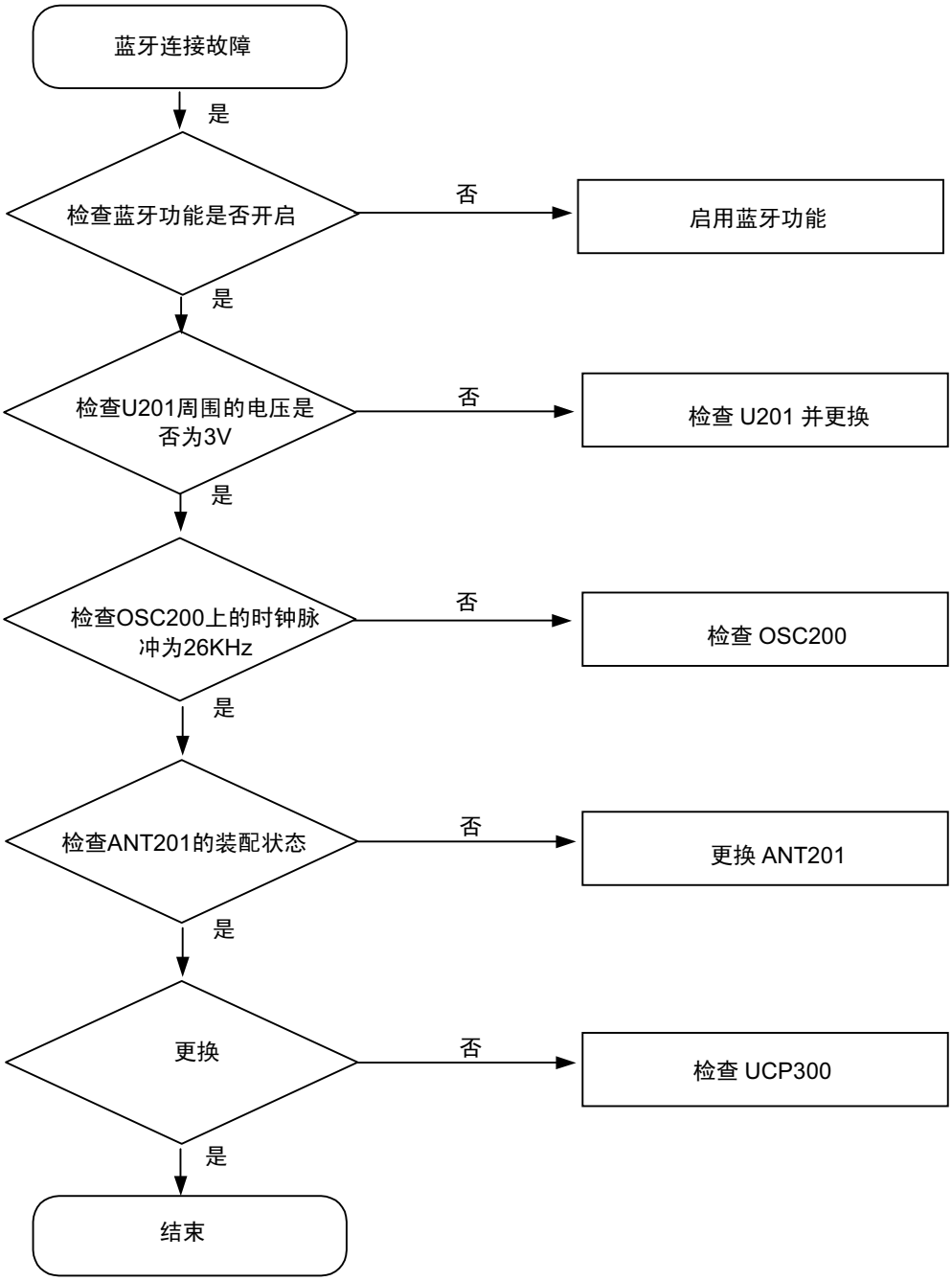

三星所有一内容可能有变动，恕不另行通知。
未经三星允许，不得使用本文件。

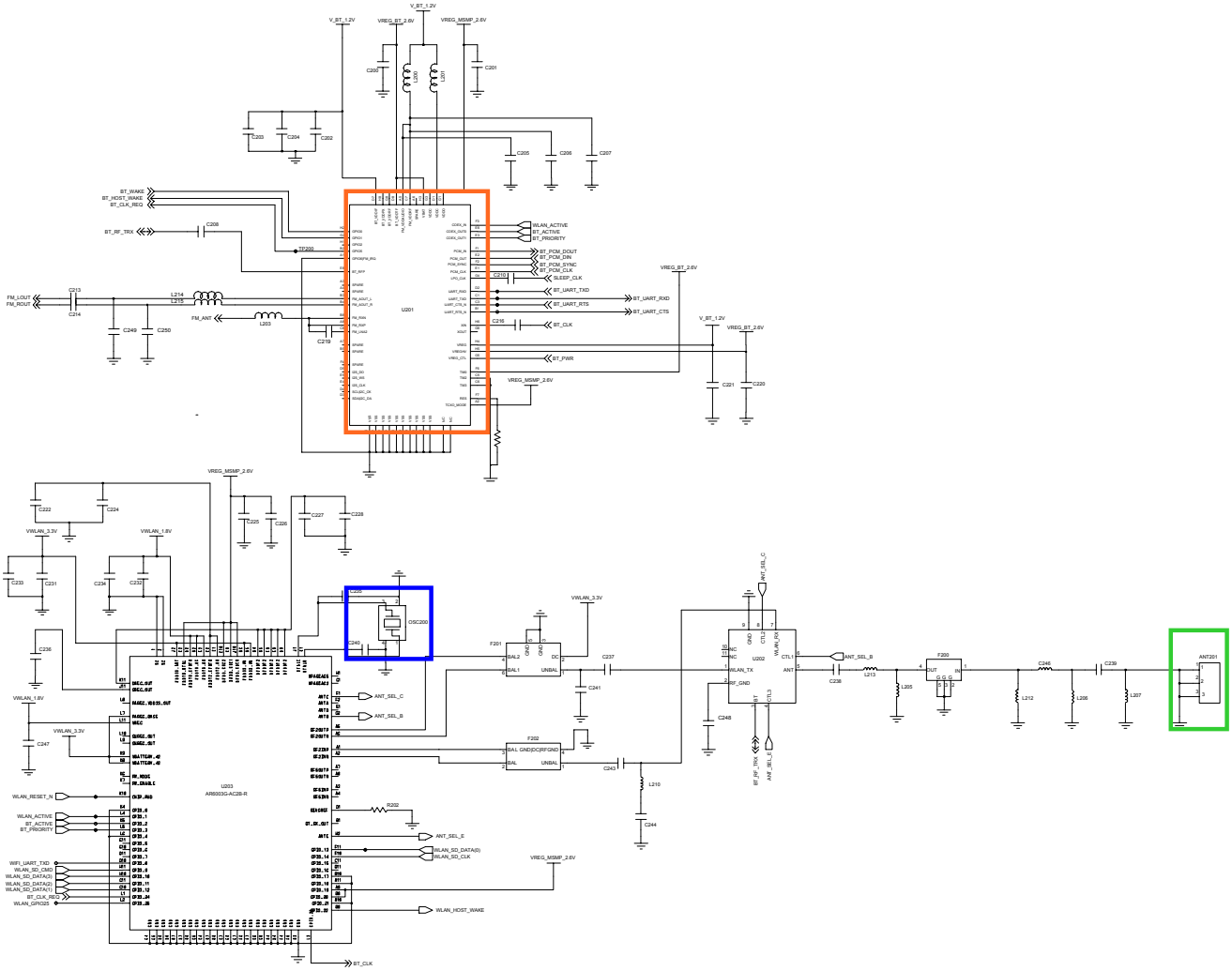

SAMSUNG Proprietary-Contents may change without notice
This Document can not be used without Samsung's authorization

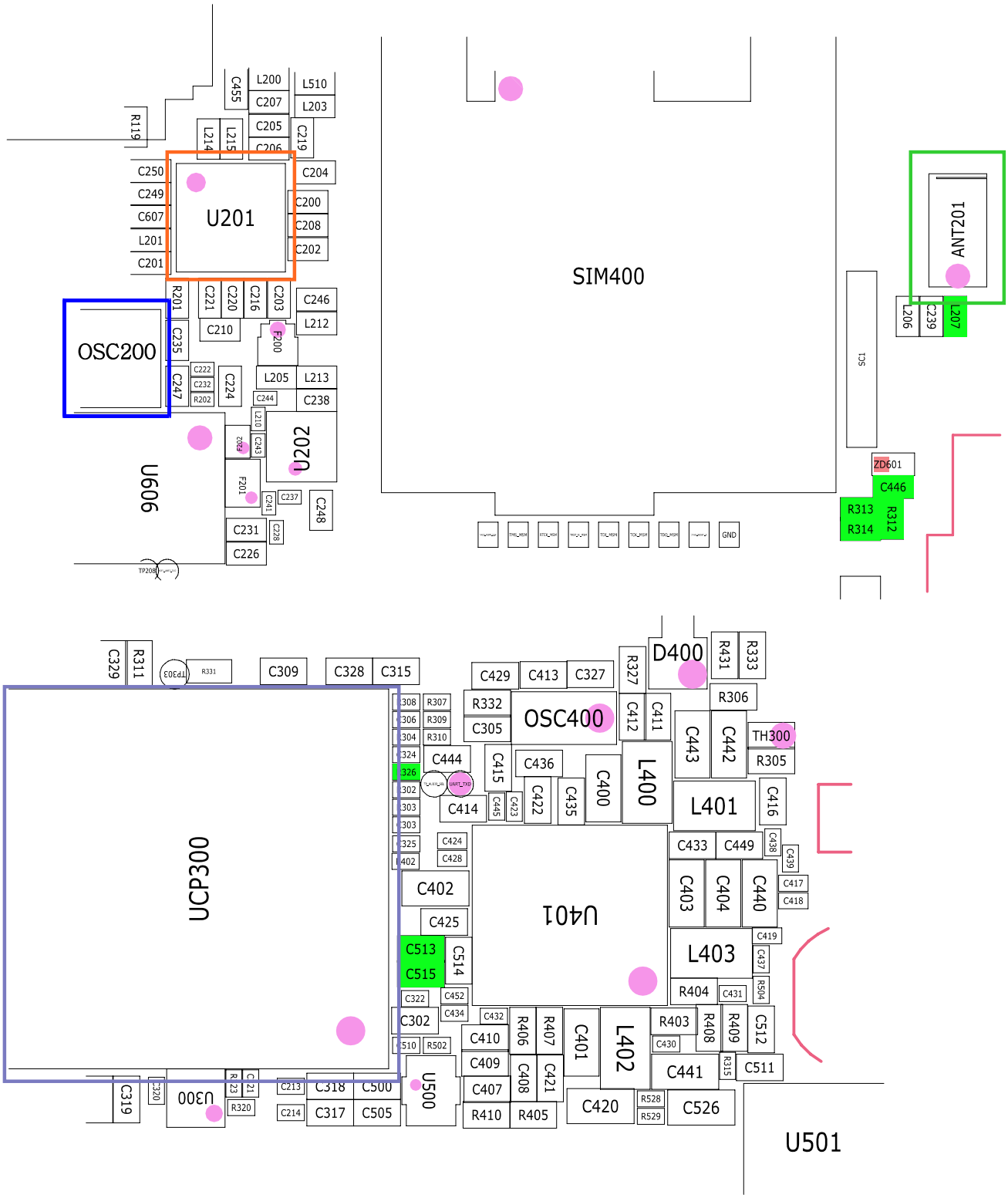

SAMSUNG Proprietary-Contents may change without notice
This Document can not be used without Samsung's authorization

8-4-11.FM收音机

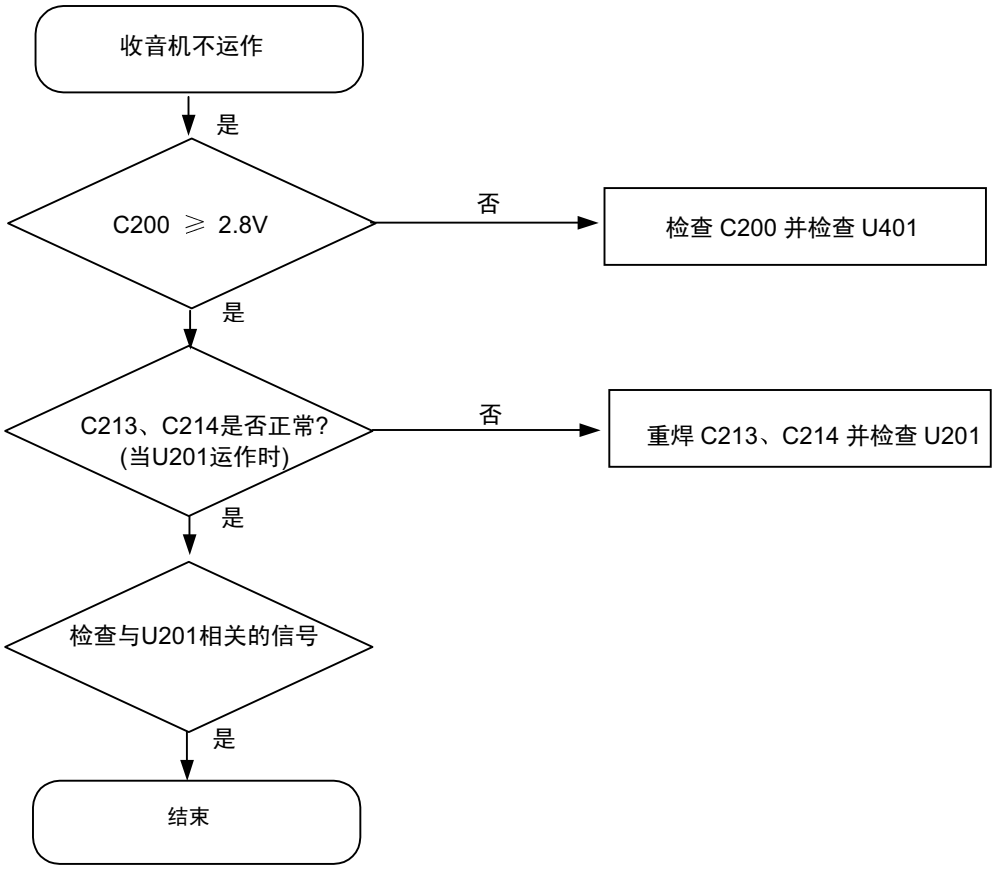

三星所有一内容可能有变动，恕不另行通知。
未经三星允许，不得使用本文件。

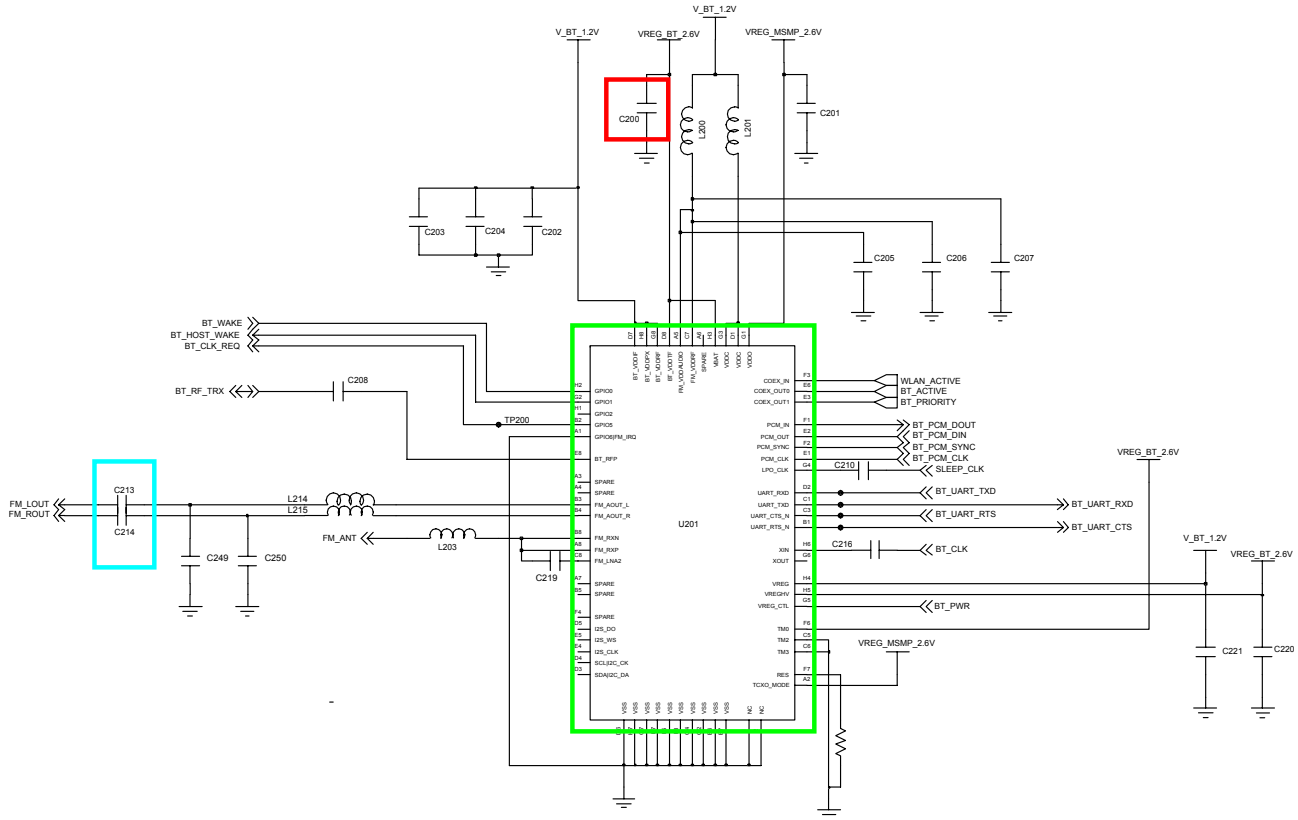

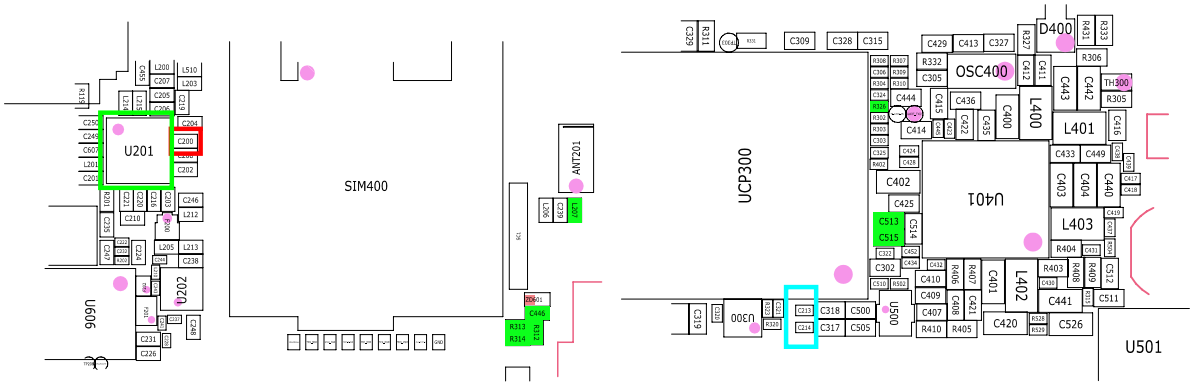

SAMSUNG Proprietary-Contents may change without notice
This Document can not be used without Samsung's authorization

8-4-12.GPS

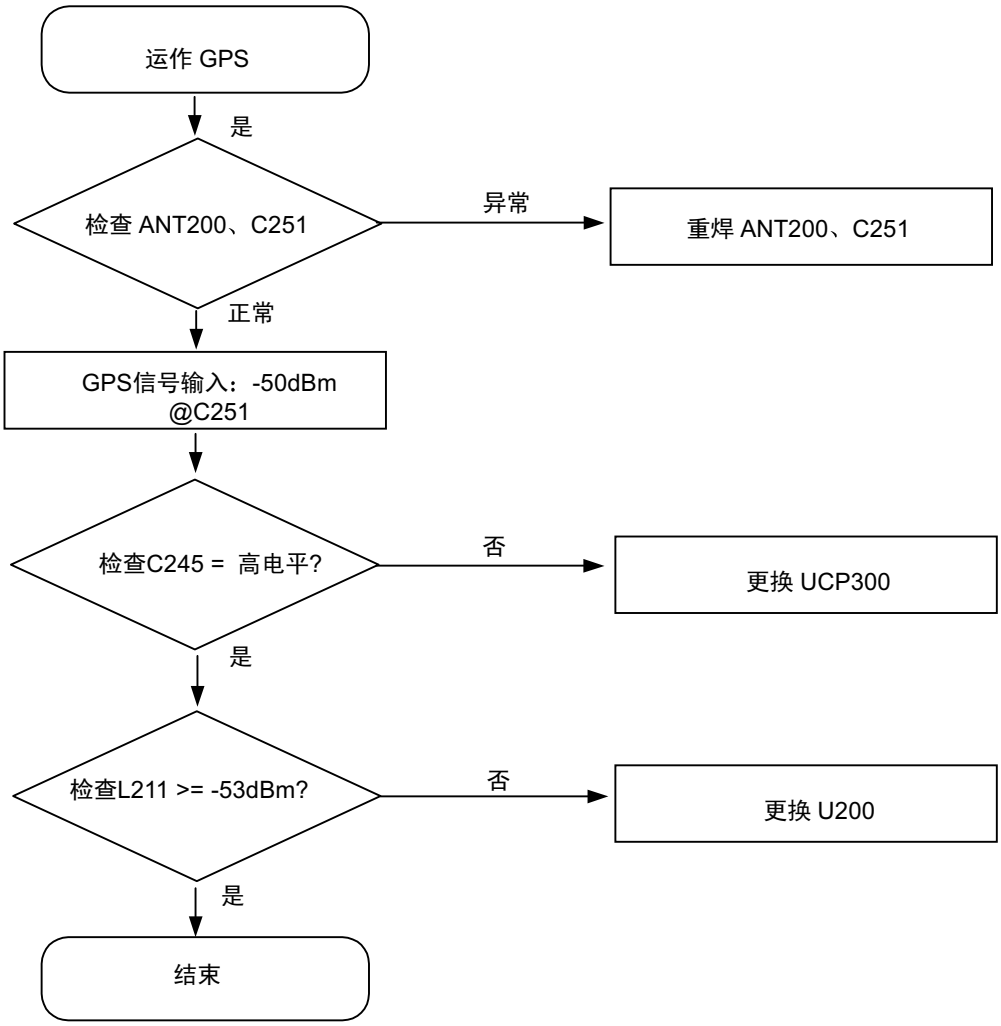

三星所有一内容可能有变动，恕不另行通知。
未经三星允许，不得使用本文件。

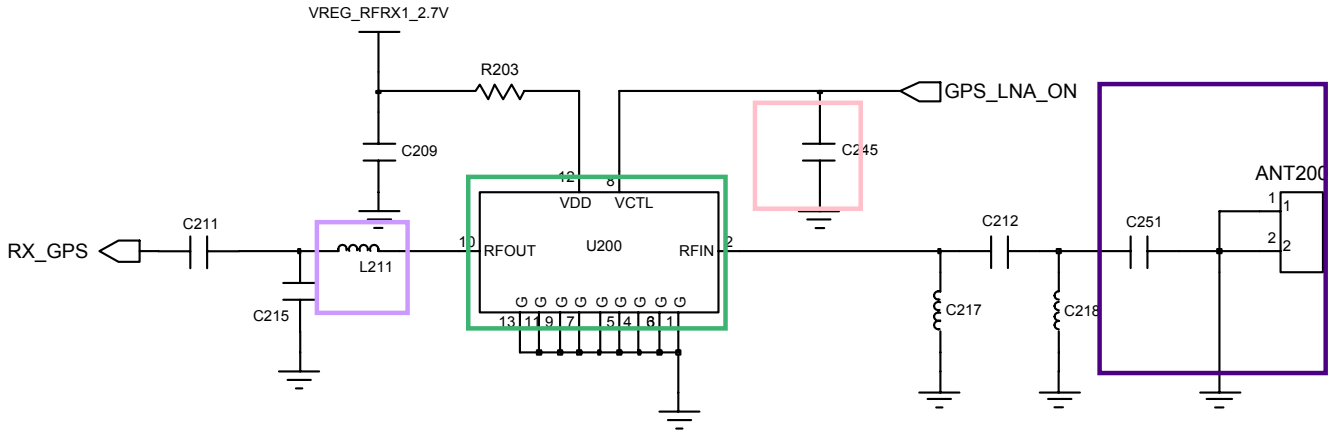

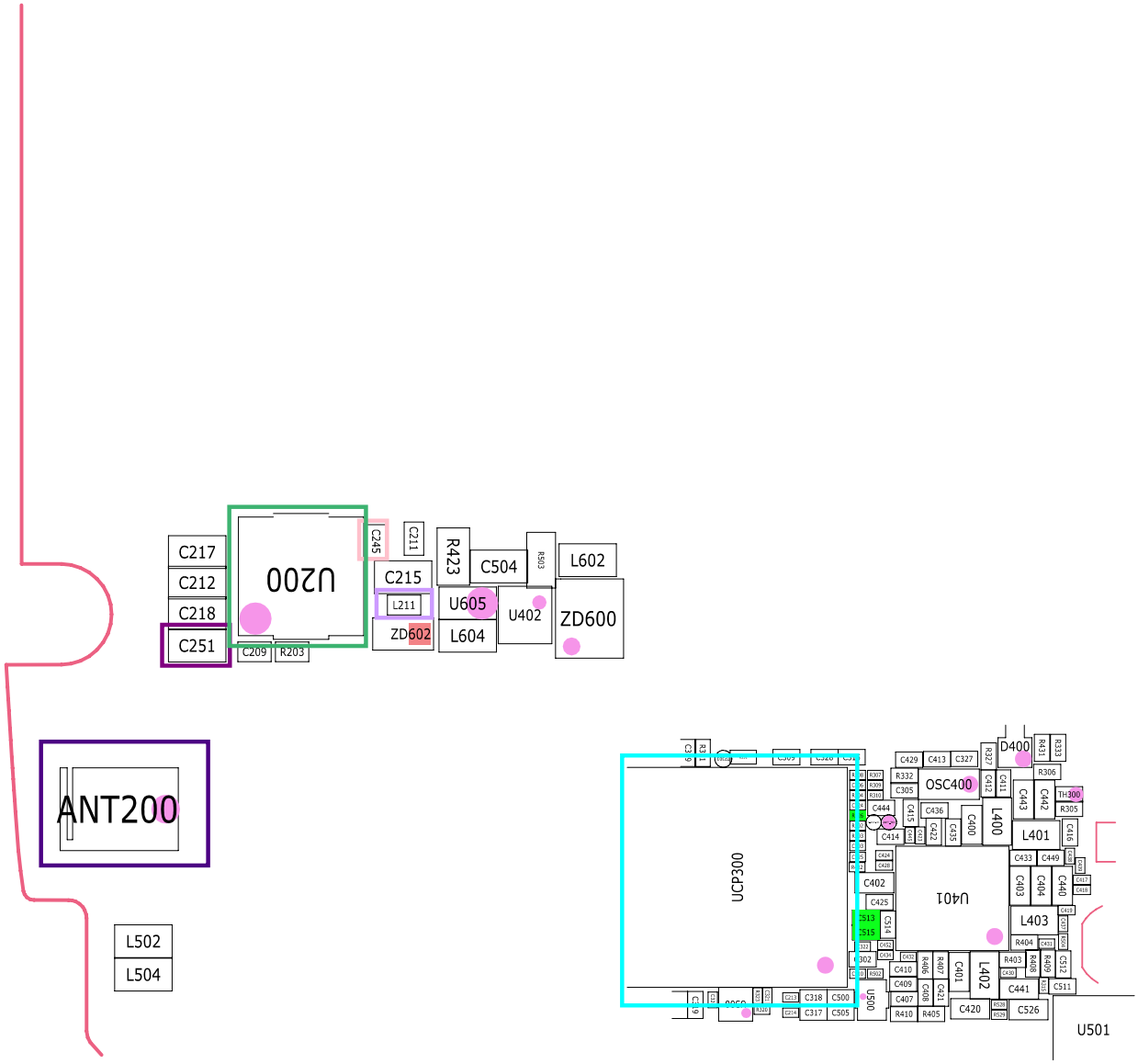

SAMSUNG Proprietary-Contents may change without notice
This Document can not be used without Samsung's authorization

8-5.维修原理图

-故障处（顶部视图）

● : NC

UME300

	1	2	3	4	5	6	7	8	9	10	11	12	13	14
A	○	○	●	○	○	○	○	○	○	○	○	○	○	○
B	○	●	○	○	○	○	●	●	●	○	●	●	○	○
C	○	●	○	○	○	○	○	○	○	●	●	○	○	○
D	○	○	○	○								●	●	○
E	●	○	○		○	●	●	●	●	●		●	○	○
F	○	○	○		●					●		○	○	○
G	○	○	○		○					●		○	○	○
H	○	○	○		●					●		○	○	○
J	○	○	○		●					●		○	●	○
K	○	○	○		●	●	○	○	●	●		○	○	○
L	○	○	○									○	○	○
M	○	○	●	○	○	○	○	○	●	●	●	●	○	○
N	○	○	●	○	○	○	●	○	●	●	●	●	○	○
P	○	○	○	○	○	○	○	○	○	○	○	○	○	○

U401

	1	2	3	4	5	6	7	8	9	10	11
A	●	○	○	○	○	○	○	○	○	○	●
B	○	○	○	○	○	○	○	○	○	○	○
C	○	○	○	○	○	○	○	○	○	○	○
D	○	○	○	○	○	○	○	○	○	○	○
E	○	○	○	○	○	○	○	○	○	○	○
F	○	○	○	○	○	○	○	○	○	○	○
G	○	○	○	○	○	○	○	○	○	○	○
H	○	○	○	○	○	○	○	○	○	○	○
J	○	○	○	○	○	○	○	○	○	○	○
K	●	○	○	○	○	○	○	○	○	○	●

三星所有—内容可能有变动，恕不另行通知。
未经三星允许，不得使用本文件。

UCP300

	1	2	3	4	5	6	7	8	9	10	11	12	13	14	15	16	17	18	19	20	21	22	23	24	25	26	27	28	
A	●	●	●	●	●	●	●	●	●	●	●	●	●	●	●	●	●	●	●	●	●	●	●	●	●	●	●		A
B	●	○	○	○	○	○	○	○	○	○	○	○	○	○	○	○	○	○	○	○	○	○	○	○	○	○	●		B
C	●	○	○	○	○	○	○	○	○	○	○	○	○	○	○	○	○	○	○	○	○	○	○	○	○	○	●		C
D	●	○	○																						○	○	●		D
E	●	○	○		○	○	○	○	○	○	○	○	○	○	○	○	○	○	○	○	○	○	○		○	○	●		E
F	●	○	○		○	○	○	○	○	○	○	○	○	○	○	○	○	○	○	○	○	○	○		○	○	●		F
G	●	○	○		○	○																○	○		○	○	●		G
H	●	○	○		○	○		○	○	○	○	○	○	○	○	○	○	○	○	○		○	○		○	○	●		H
J	●	○	○		○	○		○	○	○	○	○	○	○	○	○	○	○	○	○		○	○		○	○	●		J
K	●	○	○		○	○		○	○										○	○		○	○		○	○	●		K
L	●	○	○		○	○		○	○			○	○	○	○	○	○		○	○		○	○		○	○	●		L
M	●	○	○		○	○		○	○		○	○	○	○	○	○	○		○	○		○	○		○	○	●		M
N	●	○	○		○	○		○	○		○	○	○	○	○	○	○		○	○		○	○		○	○	●		N
P	●	○	○		○	○		○	○		○	○	○	○	○	○	○		○	○		○	○		○	○	●		P
R	●	○	○		○	○		○	○		○	○	○	○	○	○	○		○	○		○	○		○	○	●		R
T	●	○	○		○	○		○	○		○	○	○	○	○	○	○		○	○		○	○		○	○	●		T
U	●	○	○		○	○		○	○		○	○	○	○	○	○	○		○	○		○	○		○	○	●		U
V	●	○	○		○	○		○	○										○	○		○	○		○	○	●		V
W	●	○	○		○	○		○	○	○	○	○	○	○	○	○	○	○	○	○		○	○		○	○	●		W
Y	●	○	○		○	○		○	○	○	○	○	○	○	○	○	○	○	○	○		○	○		○	○	●		Y
AA	●	○	○		○	○																○	○		○	○	●		AA
AB	●	○	○		○	○	○	○	○	○	○	○	○	○	○	○	○	○	○	○	○	○	○		○	○	●		AB
AC	●	○	○		○	○	○	○	○	○	○	○	○	○	○	○	○	○	○	○	○	○	○		○	○	●		AC
AD	●	○	○																						○	○	●		AD
AE	●	○	○	○	○	○	○	○	○	○	○	○	○	○	○	○	○	○	○	○	○	○	○	○	○	○	●		AE
AF	●	○	○	○	○	○	○	○	○	○	○	○	○	○	○	○	○	○	○	○	○	○	○	○	○	○	●		AF
AG	●	●	●	●	●	●	●	●	●	●	●	●	●	●	●	●	●	●	●	●	●	●	●	●	●	●	●		AG
	1	2	3	4	5	6	7	8	9	10	11	12	13	14	15	16	17	18	19	20	21	22	23	24	25	26	27		

三星所有—内容可能有变动，恕不另行通知。
未经三星允许，不得使用本文件。